ACARIGUA





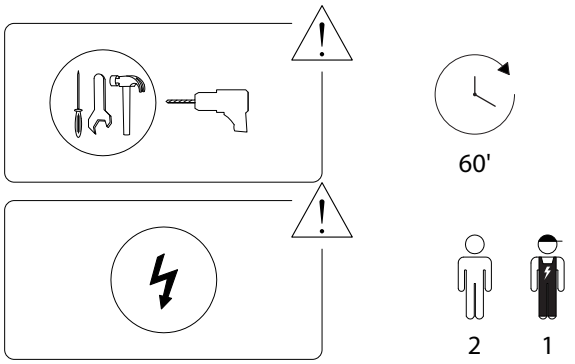

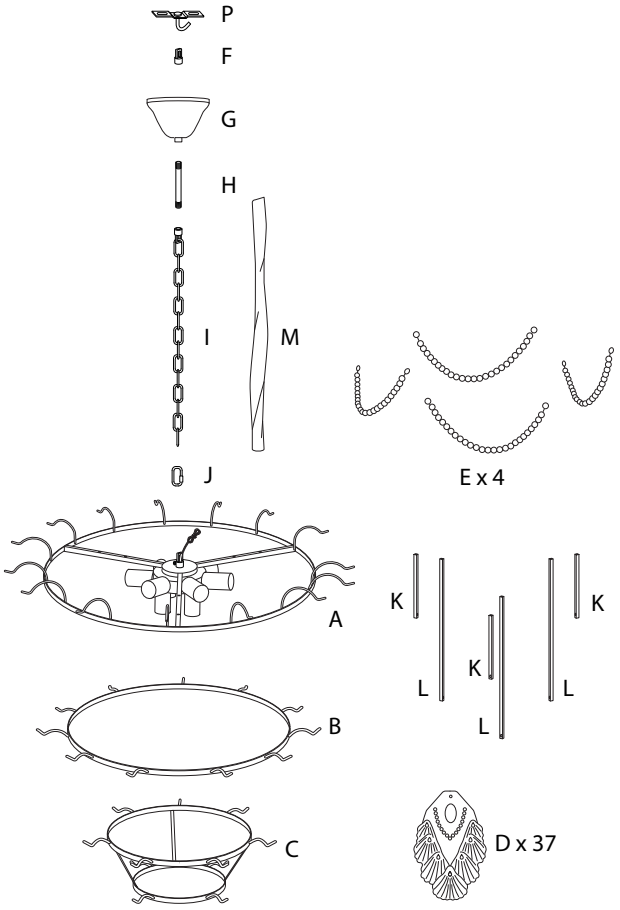

A	B	C
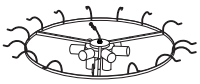		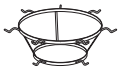
x 1	x 1	x 1

D	E	F	G
			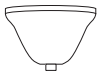
x 37	x 4	x 1	x 1

H	I	J	K
			
x 1	x 1	x 1	x 3

L	M	N	O
			
x 3	x 1	x 6	x 6

P	R	S	T
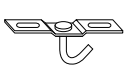	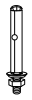		
x 1	x 2	x 4	x 1

2613/ACARIGUA/240725/

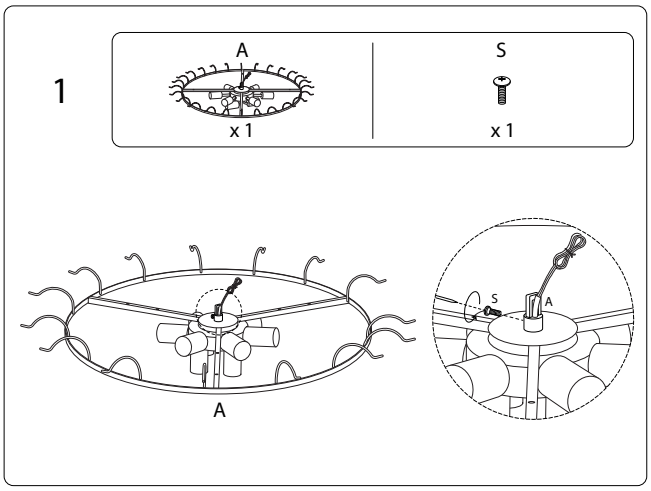

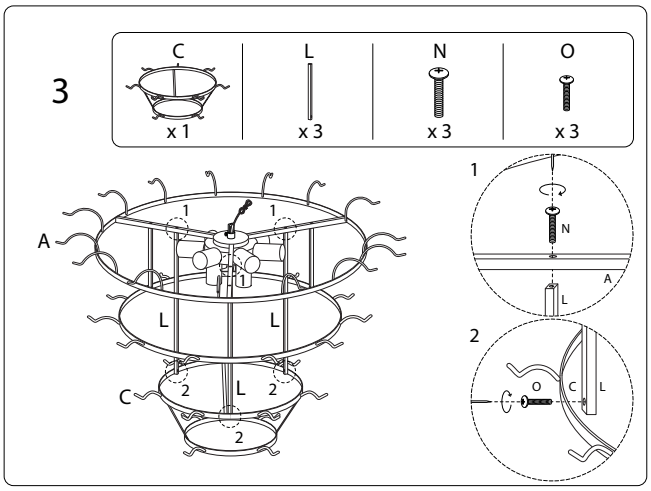

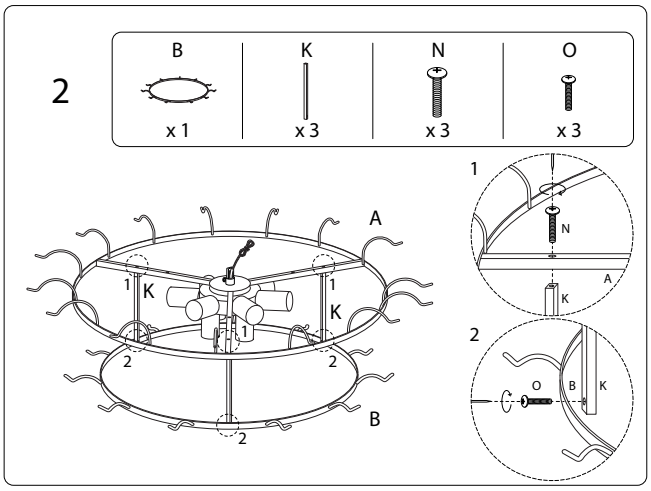

4/9

2613/ACARIGUA/240725/

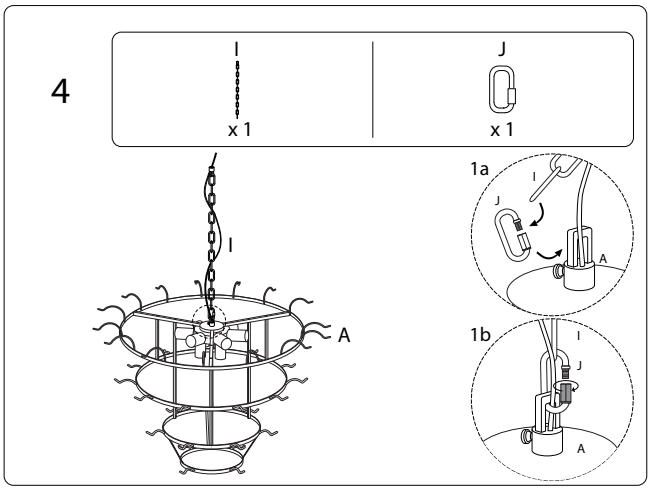

5/9

2613/ACARIGUA/240725/

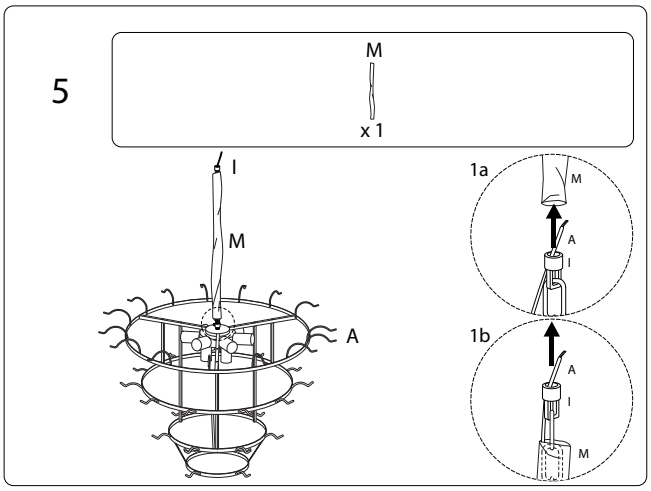

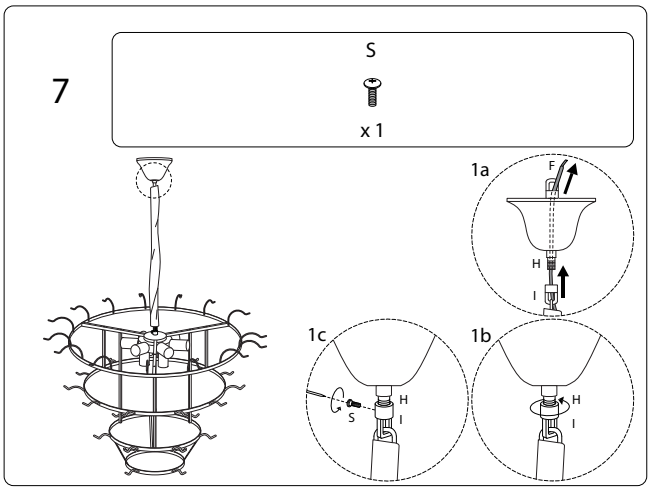

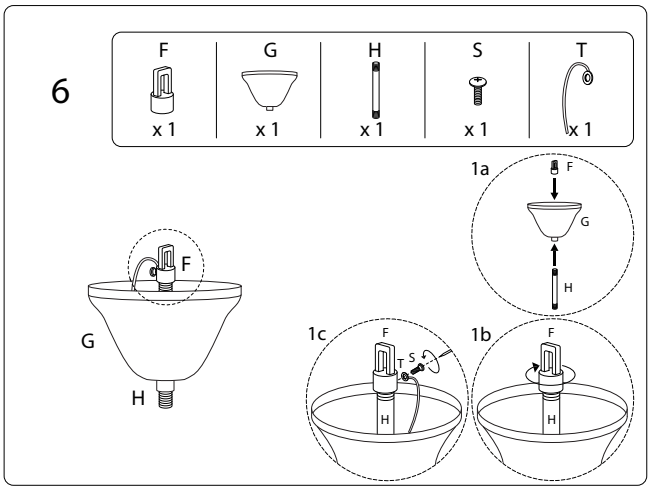

6/9

2613/ACARIGUA/240725/

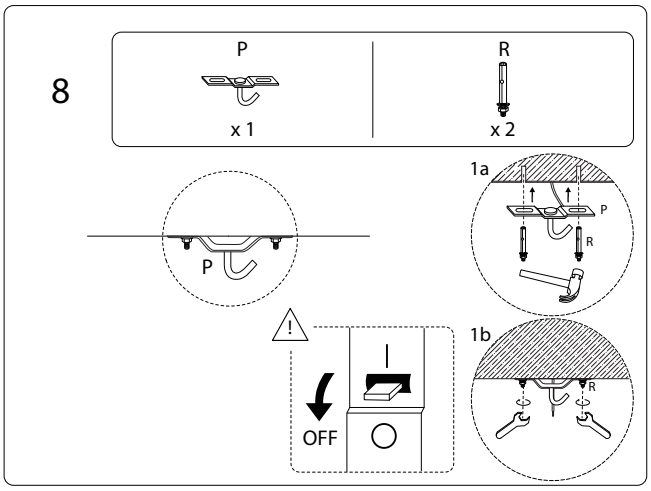

7/9

2613/ACARIGUA/240725/

9

S

x 1

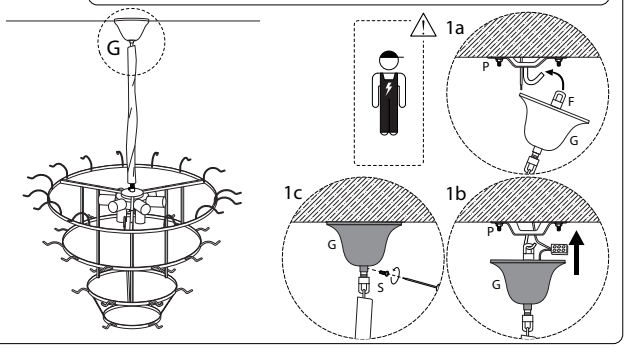

10

D

x 37

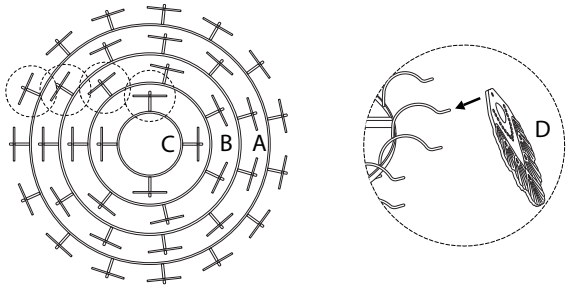

11

E

x 4

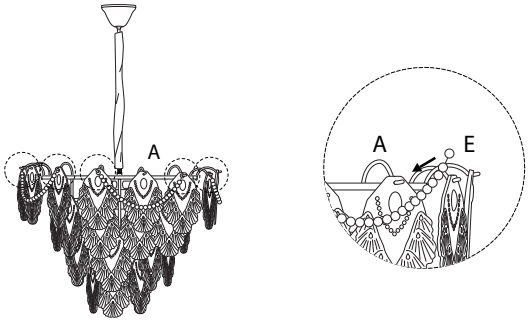

12

