N635P488511/N635P488512

Product manual

Gebrauchsanweisung

Manuel du produit

Manual del producto

Manuale del prodotto

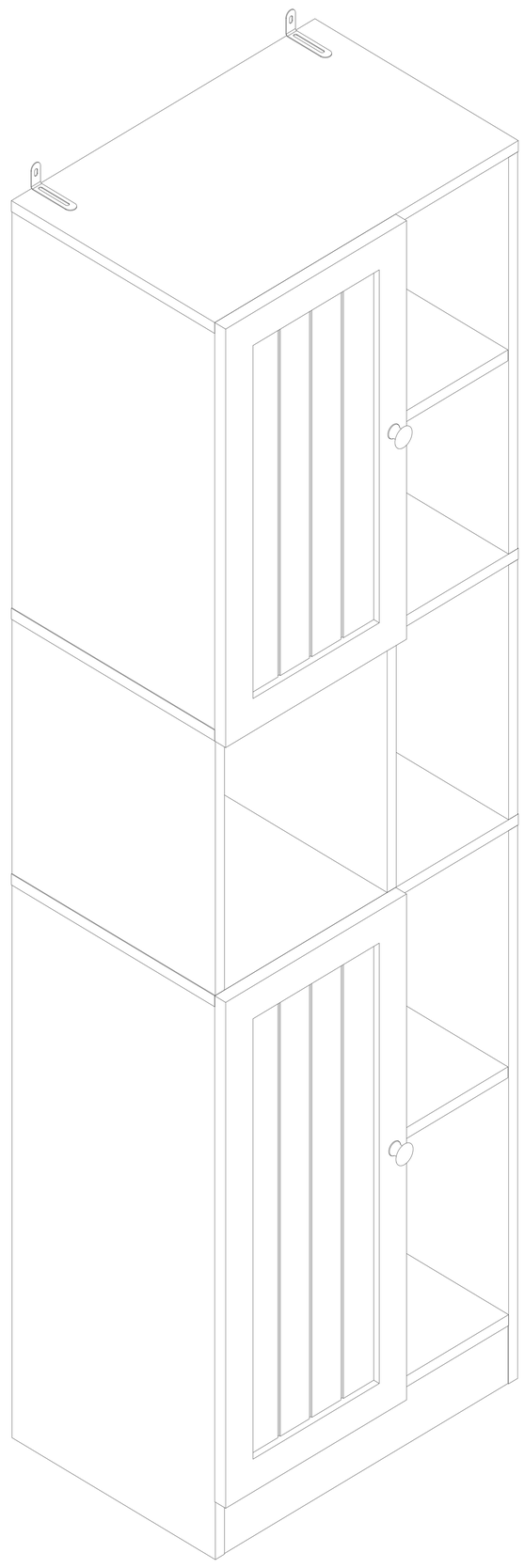

EN:Our product will be delivered to you in 2 packages.The delivery times of these 2 packagesmay differ,please be patient and thank you for your understanding

FR:Notre produit vous sera livré en 2 colis.Les delais de livraison de ces 2 colis peuvent différer, soyez patient et merci de votre compréhension.

DE:Unser Produkt wird Ihnen in 2 Paketen geliefert.Die Lieferzeiten dieser 2 Paketekonnenabweichen,bitte haben Sie etwas Geduld und vielen Dank fur Ihr Verstandnis

IT:I nostri prodotti vengono trasportati in 2 pacchetti. I tempi di consegna dei 2 pacchetti sono diversi abbiate pazienza e vi ringrazio per la vostra comprensione.

ES:Nuestro producto se entrega en 2 paquetes. El tiempo de entrega de estos 2 paquetes es diferente. Por favor sea paciente. Gracias por su comprensión.

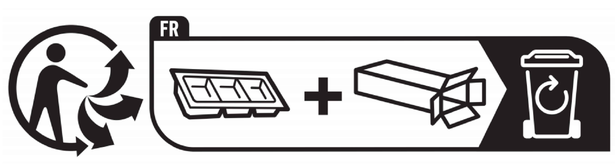

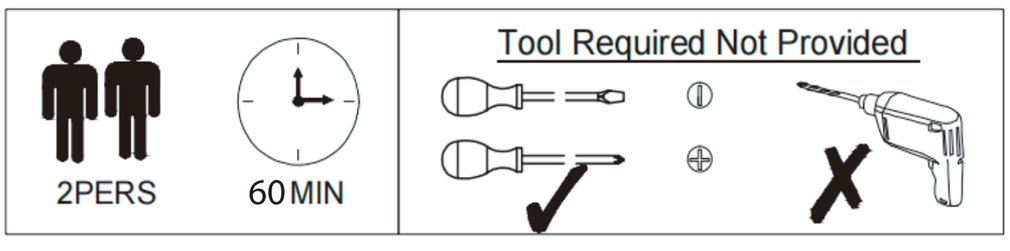

[DE]
Warnung: Lesen Sie die Anleitung vor dem Zusammenbau bitte vollständig durch. Überprüfen Sie, ob Sie alle auf den Seiten aufgeführten Komponenten und Werkzeuge haben.
Warnung: Legen Sie alle Teile auf eine ebene Fläche. Legen Sie eine weiche Decke oder Ähnliches darunter, um sie vor Kratzern oder Flecken zu schützen. Vermeiden Sie es, Komponenten über den Boden zu ziehen oder zu schieben.
Warnung: Überprüfen Sie regelmäßig alle Beschläge und Befestigungen, um sicherzustellen, dass sie sicher sind und um Unfälle zu vermeiden. Wenn Teile fehlen, kaputt, beschädigt oder abgenutzt sind, verwenden Sie das Produkt nicht weiter, bis es mit vom Hersteller autorisierten Teilen repariert wurde.
Warnung: Lassen Sie Kinder nicht auf die Möbel klettern, da dies zum Umkippen und zu schweren Verletzungen führen kann. Bauen Sie die Möbel außerhalb der Reichweite von Kindern zusammen.
Warnung: Stellen Sie die Möbel nicht in die Nähe von Feuerquellen oder heißen Gegenständen, um Brandgefahr zu vermeiden.
Warnung: Reinigen Sie die Möbel mit einem feuchten Tuch oder Alkohol. Verwenden Sie keine Reinigungsmittel mit ätzenden Chemikalien.
Warnung: Dieses Produkt ist mit einer Kippschutzvorrichtung ausgestattet. Bitte installieren Sie diese Vorrichtung unbedingt, um unnötige Verletzungen durch Umkippen zu vermeiden.

[EN]
Warning: Please read instructions fully before starting assembly. Check you have all the components and tools listed on pages.
Warning: Please place all parts on a flat surface. Place a soft blanket or similar underneath to protect against scratches or stains. Avoid dragging or sliding components across the floor.
Warning: Regularly check all fittings and fastenings to ensure they are secure and to prevent accidents. If any parts are missing, broken, damaged, or worn, discontinue use of the product until repairs have been made using factory authorized parts.
Warning: Do not allow children to climb on the furniture as this may result in tipping and serious personal injury. Assemble the furniture away from the reach of children.
Warning: Do not place furniture close to fire sources or high-temperature objects to avoid the risk of fire.
Warning: Clean furniture with a damp cloth or alcohol, avoid using cleaning agents containing corrosive chemicals.
Warning: This product is equipped with an anti-tilt device. Please be sure to install this device to prevent unnecessary injuries caused by tipping.

[FR]
Avertissement : Veuillez lire entièrement les instructions avant de commencer l'assemblage. Vérifiez que vous disposez de tous les composants et outils répertoriés sur les pages.
Avertissement : Veuillez placer toutes les pièces sur une surface plane. Placez une couverture douce ou similaire en dessous pour les protéger des rayures ou des taches. Évitez de faire glisser les composants sur le sol.
Avertissement : Vérifiez régulièrement tous les raccords et fixations pour vous assurer qu'ils sont bien fixés et pour éviter les accidents. Si des pièces manquent, sont cassées, endommagées ou usées, cessez d'utiliser le produit jusqu'à ce que des réparations aient été effectuées à l'aide de pièces autorisées par l'usine.
Avertissement : Ne laissez pas les enfants grimper sur les meubles car cela pourrait entraîner un basculement et des blessures graves. Assemblez les meubles hors de portée des enfants.
Avertissement : Ne placez pas les meubles à proximité de sources de feu ou d'objets à haute température pour éviter tout risque d'incendie.

Avertissement : Nettoyez les meubles avec un chiffon humide ou de l'alcool, évitez d'utiliser des produits de nettoyage contenant des produits chimiques corrosifs.
Avertissement : Ce produit est équipé d'un dispositif anti-basculement. Assurez-vous d'installer ce dispositif pour éviter les blessures inutiles causées par un basculement.

[IT]
Attenzione: leggere attentamente le istruzioni prima di iniziare il montaggio. Verificare di avere tutti i componenti e gli strumenti elencati nelle pagine.
Attenzione: posizionare tutte le parti su una superficie piana. Posizionare una coperta morbida o simile sotto per proteggere da graffi o macchie. Evitare di trascinare o far scivolare i componenti sul pavimento.
Attenzione: controllare regolarmente tutti i raccordi e i dispositivi di fissaggio per assicurarsi che siano sicuri e per prevenire incidenti. Se alcune parti sono mancanti, rotte, danneggiate o usurate, interrompere l'uso del prodotto fino a quando non siano state eseguite le riparazioni utilizzando parti autorizzate dalla fabbrica.
Attenzione: non consentire ai bambini di arrampicarsi sui mobili poiché ciò potrebbe causare ribaltamenti e gravi lesioni personali. Montare i mobili lontano dalla portata dei bambini.
Attenzione: non posizionare i mobili vicino a fonti di fuoco o oggetti ad alta temperatura per evitare il rischio di incendio.
Attenzione: pulire i mobili con un panno umido o alcol, evitare di utilizzare detergenti contenenti sostanze chimiche corrosive.
Attenzione: questo prodotto è dotato di un dispositivo antiribaltamento. Assicurarsi di installare questo dispositivo per prevenire lesioni inutili causate dal ribaltamento.

[ES]
Advertencia: Lea las instrucciones completamente antes de comenzar el montaje. Compruebe que tiene todos los componentes y herramientas que se enumeran en las páginas.
Advertencia: Coloque todas las piezas sobre una superficie plana. Coloque una manta suave o algo similar debajo para protegerlas de rayones o manchas. Evite arrastrar o deslizar los componentes por el piso.
Advertencia: Verifique regularmente todos los accesorios y fijaciones para asegurarse de que estén seguros y evitar accidentes. Si falta alguna pieza, está rota, dañada o desgastada, deje de usar el producto hasta que se hayan realizado las reparaciones con piezas autorizadas de fábrica.
Advertencia: No permita que los niños se suban a los muebles, ya que esto puede provocar que se vuelquen y lesiones personales graves. Monte los muebles fuera del alcance de los niños.
Advertencia: No coloque los muebles cerca de fuentes de fuego u objetos de alta temperatura para evitar el riesgo de incendio.
Advertencia: Limpie los muebles con un paño húmedo o alcohol, evite usar agentes de limpieza que contengan químicos corrosivos.
Advertencia: Este producto está equipado con un dispositivo antivuelco. Asegúrese de instalar este dispositivo para evitar lesiones innecesarias causadas por vuelcos.

Importeur	Decobus Handel GmbH	EC REP
Adresse	Innungsstraße 9, 21244 Buchholz, Deutschland	
Email/URL	https://www.decobusgroup.de	
Hersteller	SHOUGUANG LONGSEN SMART HOME CO.,LTD.	Decobus Handel GmbH Innungsstraße 9, 21244 Buchholz,Deutschland https://www.decobusgroup.de
Adresse	THE EAST OF CAIDU ROAD,SHOUGUANG,CHINA	
Email/URL	550350999@qq.com	
Hergestellt in	China	

EN_It may be necessary to adjust the hinges so that the doors align.Use the instructions below as a guide.
FR_Il est parfois nécessaire d'ajuster les charnières pour un meilleur alignement des portes. Servez-vous des instructions ci-dessous comme guide.
ES_Puede que sea necesario ajustar los quicios de forma que se alineen las puertas. Use las instrucciones que aparecen debajo como guía.
DE_Möglicherweise müssen Sie die Scharniere so einstellen, dass die Türen ausgerichtet sind. Verwenden Sie die nachstehenden Anweisungen als Leitfaden.
IT_Potrebbe essere necessario regolare le cerniere in modo che le porte siano allineate. Per fare ciò attenersi alle istruzioni sottostanti.

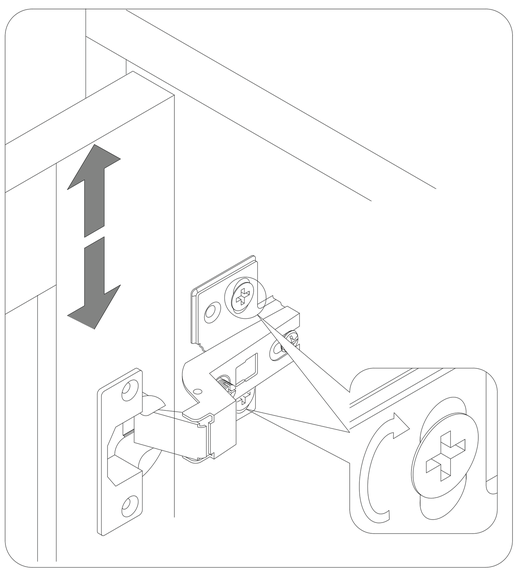

EN_To adjust the door vertically loosen the screw as shown and move up and down as needed.
FR_Si vous souhaitez régler la porte verticalement, desserrez la vis comme indiqué et déplacez la porte de haut en bas selon les besoins.
ES_Para ajustar la puerta verticalmente afloje el tornillo tal y como se muestra y muévalo hacia arriba o hacia abajo según sea necesario.
DE_Um die Tür vertikal auszurichten, lösen Sie die Schraube wie abgebildet und bewegen Sie sie nach Bedarf nach oben oder nach unten.
IT_Per allineare la porta verticalmente allentare la vite come mostrato e spostarla in alto o in basso secondo necessità.

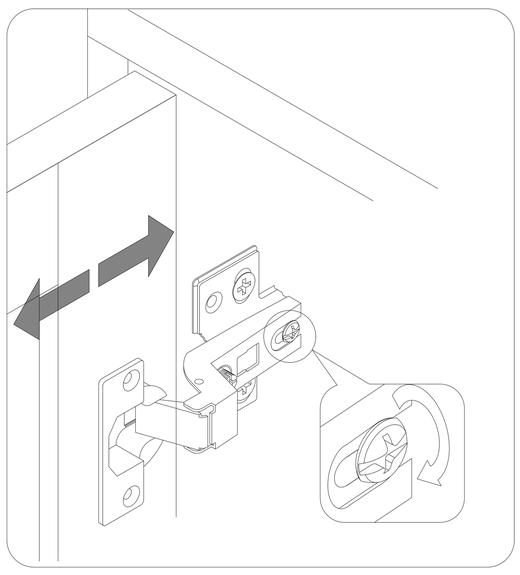

EN_To adjust the gap from the door to the main frame turn the screw clockwise or anti-clockwise as needed.
FR_Si vous souhaitez ajuster l'écart entre la porte et le cadre principal, tournez la vis dans le sens des aiguilles d'une montre ou dans le sens inverse, si nécessaire.
ES_Para ajustar el espacio desde la puerta al marco principal, gire el tornillo en sentido horario o antihorario, según se necesite.
DE_Um den Abstand von der Tür zum Hauptrahmen auszurichten, drehen Sie die Schraube je nach Bedarf im oder gegen den Uhrzeigersinn.
IT_Per regolare lo spazio tra la porta e il telaio principale, avvitare o svitare la vite secondo necessità.

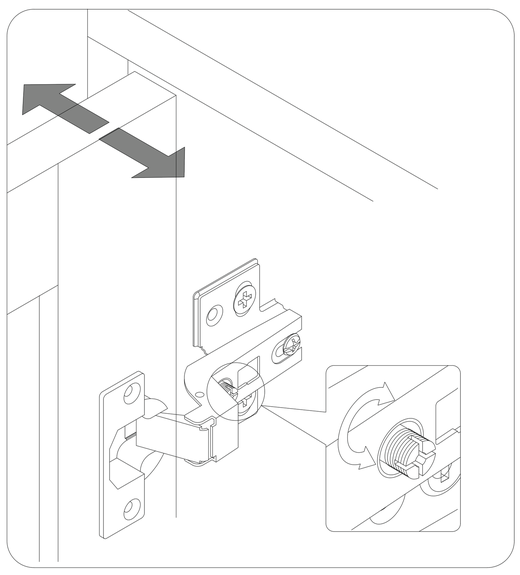

EN_To adjust the door laterally adjust the screw as shown by turning clockwise or anti-clockwise.
FR_Si vous souhaitez ajuster la porte latéralement, ajustez la vis comme indiqué en tournant dans le sens des aiguilles d'une montre ou dans le sens inverse des aiguilles d'une montre.
ES_Para ajustar la puerta lateralmente ajuste el tornillo tal y como se muestra girándolo en sentido horario y antihorario.
DE_Um die Tür seitlich auszurichten, stellen Sie die Schraube wie abgebildet durch Drehen im oder gegen den Uhrzeigersinn ein.
IT_Per allineare la porta lateralmente regolare la vite come mostrato, avvitandola o svitandola.

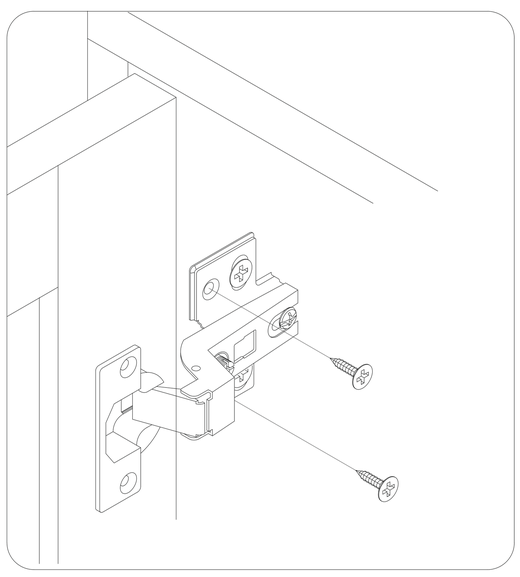

EN_Please fix other screws
FR_Merci de serrer les autres vis.
ES_Fije los demás tornillos
DE_Befestigen Sie bitte die anderen Schrauben
IT_Fissare le altre viti

N635P488511

NO.	PARTS	QTY
9	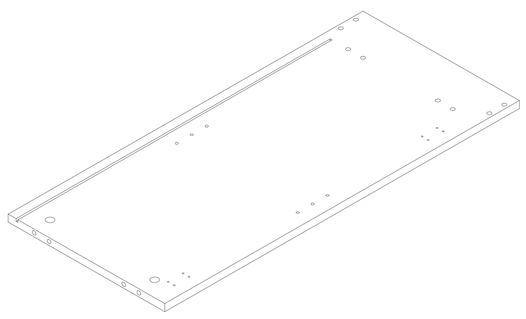	1
10	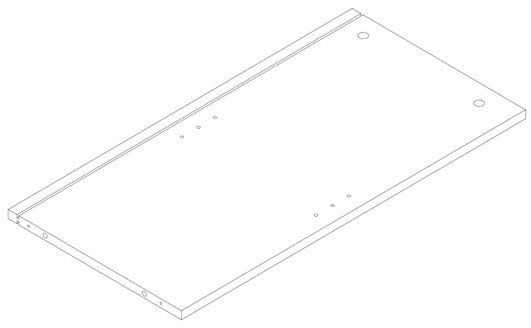	1
11	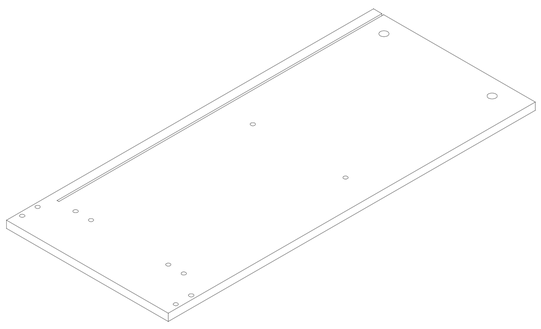	1
2	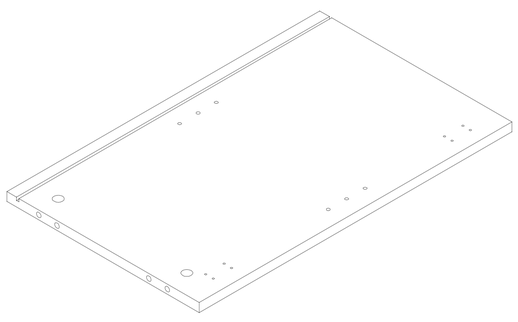	1
3	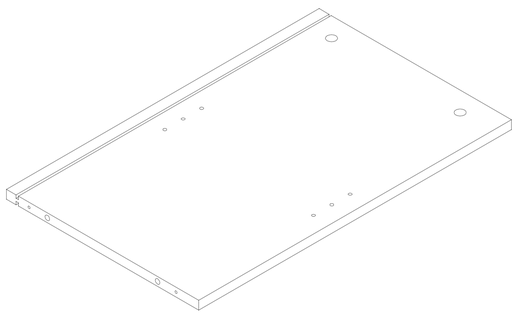	1
4	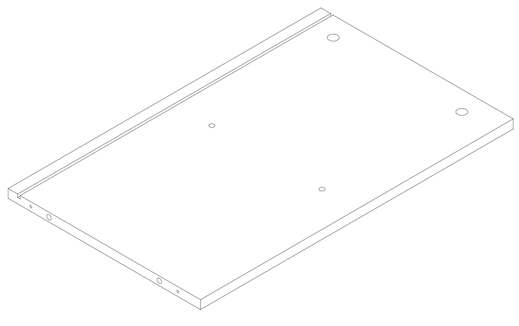	1

NO.	PARTS	QTY
16	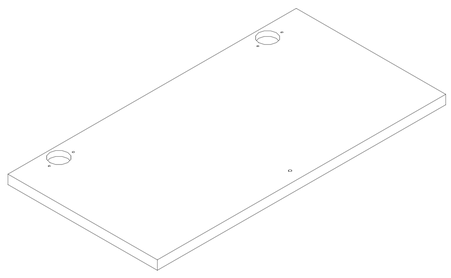	1
17	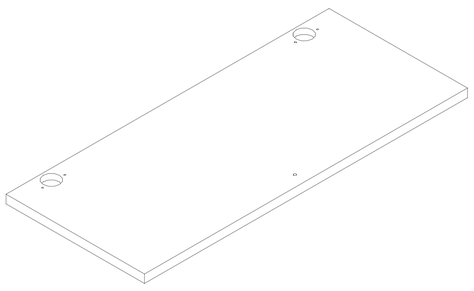	1
18	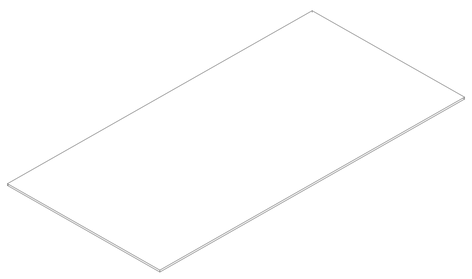	1
19	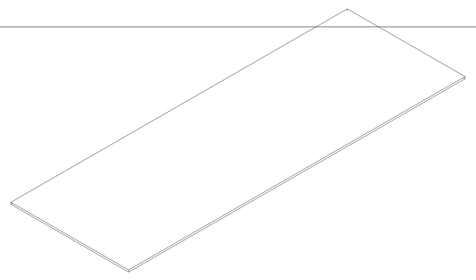	1
22	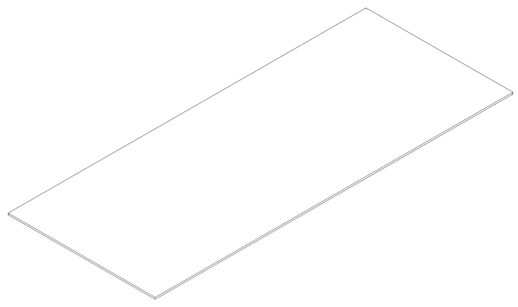	1
23	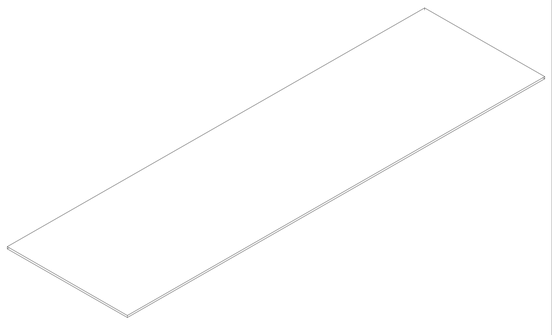	1

Hardware Pack*1

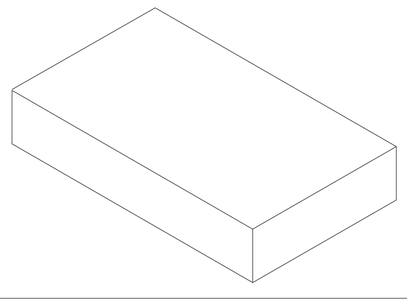

N635P488512

NO.	PARTS	QTY
1	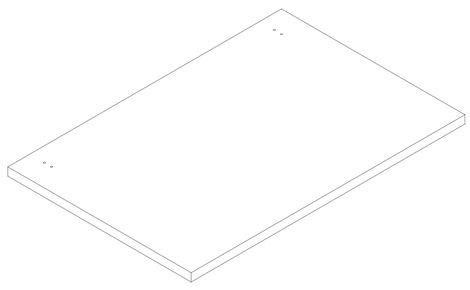	1
5	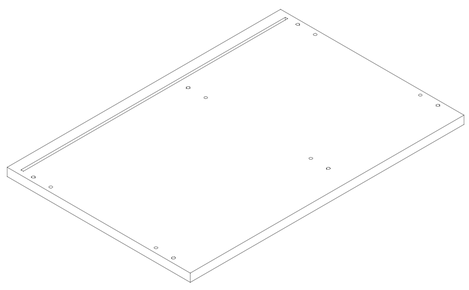	2
6	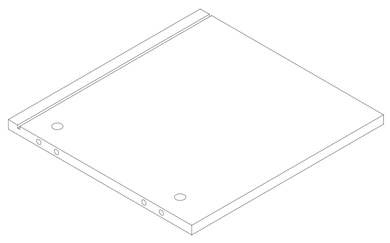	1
7	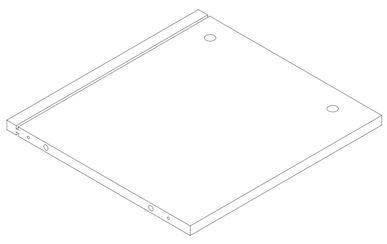	1
8	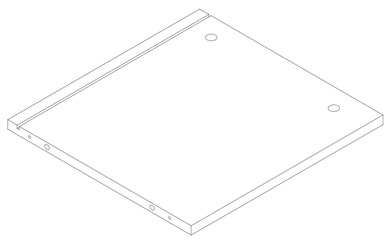	1
12	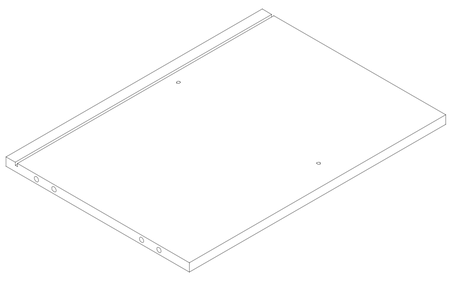	1

NO.	PARTS	QTY
13	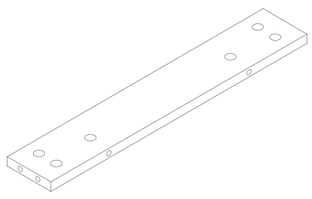	2
14	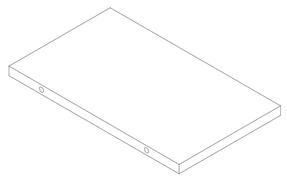	2
15	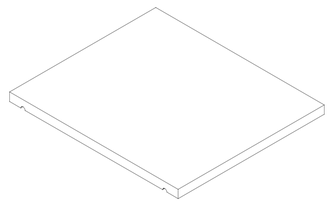	2
20	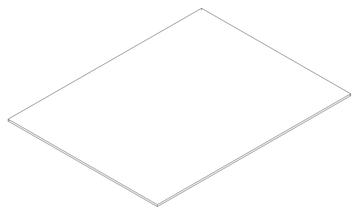	1
21	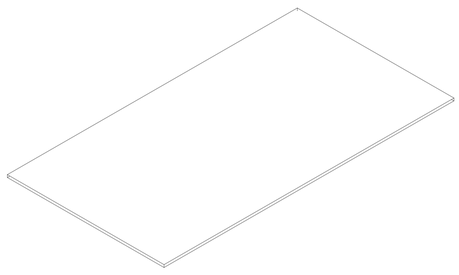	1

PARTS

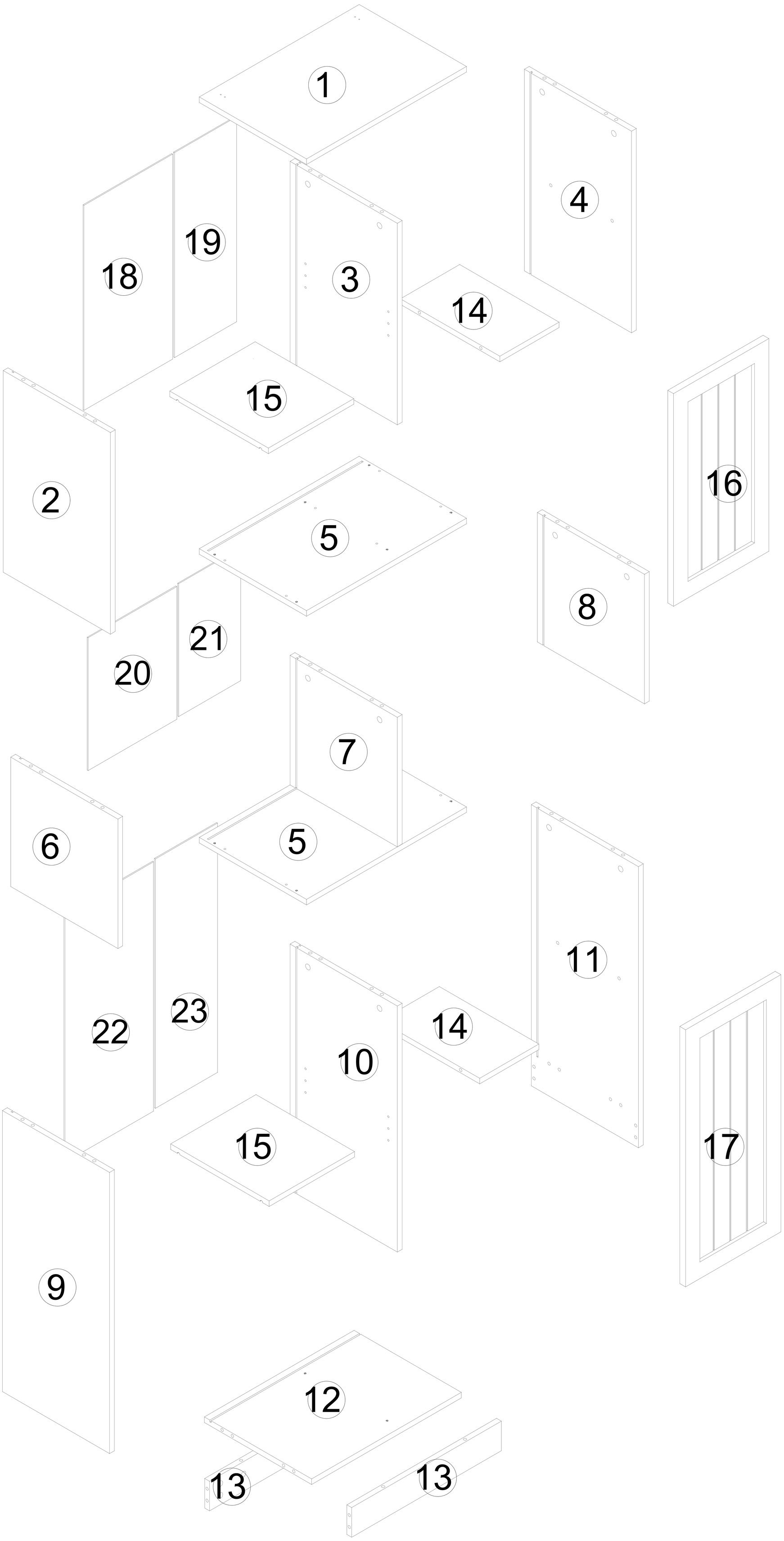

PARTS

1 x1	2 x1	3 x1	4 x1	5 x2
6 x1	7 x1	8 x1	9 x1	10 x1
11 x1	12 x1	13 x2	14 x2	15 x2
16 x1	17 x1	18 x1	19 x1	20 x1
21 x1	22 x1	23 x1		

HARDWARE

N635P488511

A 42 pcs	B 42 pcs	C 36 pcs φ8*30mm	D 2 set D1 D2 D3 D4	E 14 pcs φ5*40mm	F 12 pcs
G 8 pcs	H 2 set	J 4 pcs	K 24 pcs φ3.5*14mm	L 32 set	M 42pcs
N 1 pcs					

Step 1

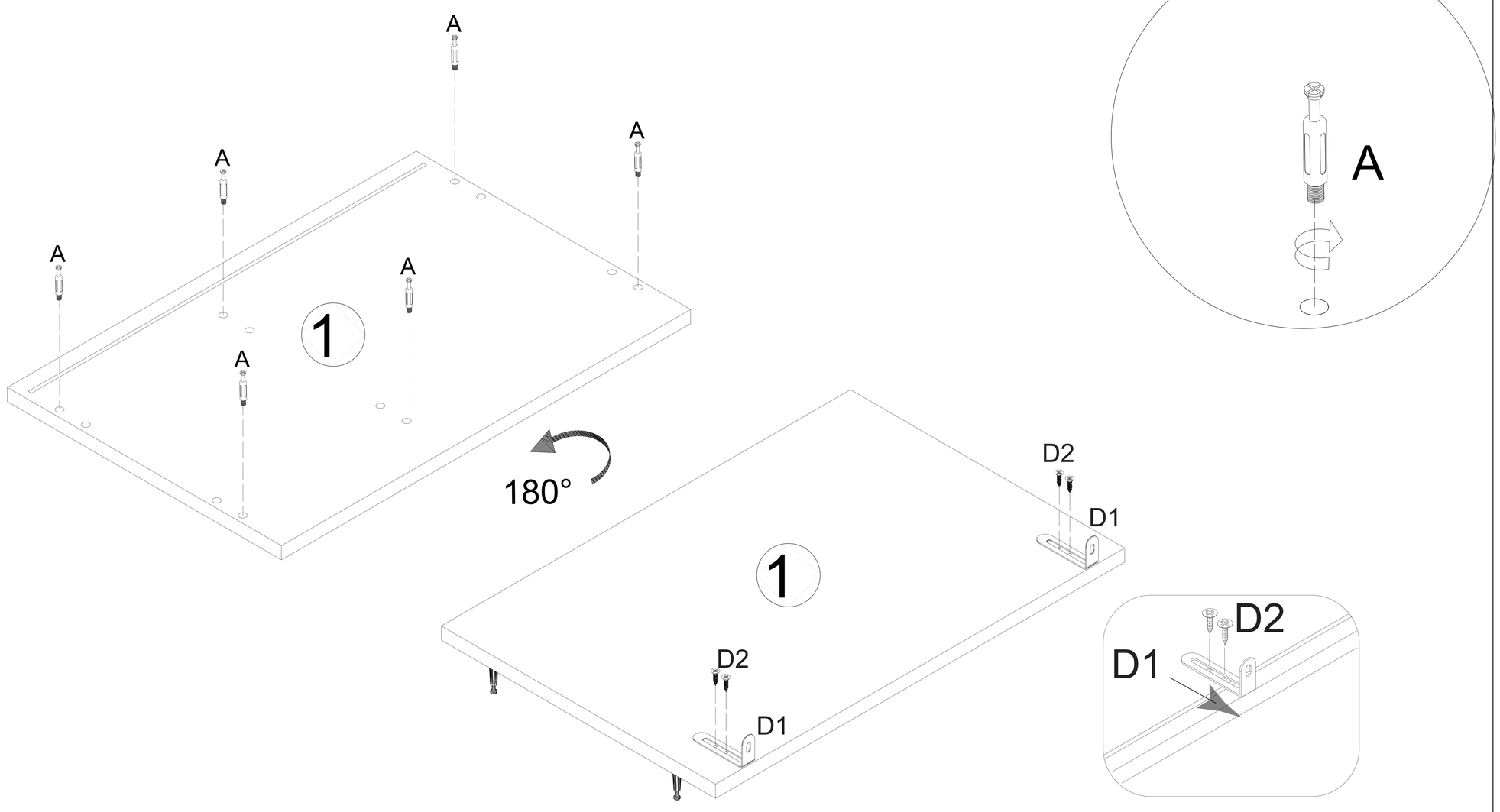

DE：Diese Anti-Fall-Hardware ist in Vor- und Rückrichtung verstellbar.
(Bitte passen Sie es entsprechend der Position des Schranks an.)

EN：
(please adjust it according to the cabinet's position.)

FR：Ce matériel anti-chute est réglable dans les directions avant et arrière.
(s'il vous plaît l'ajuster en fonction de la position du cabinet.)

IT：Questo materiale antiscivolo è regolabile in avanti e indietro.
(si prega di regolarlo in base alla posizione del mobile.)

ES：Este hardware antideslizante es ajustable hacia adelante y hacia atrás.
(por favor ajústelo según la posición del gabinete.)

A*6	D*2
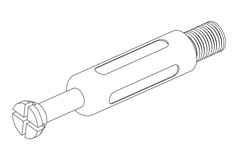	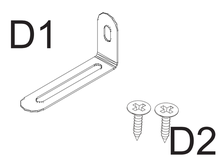

Step 2

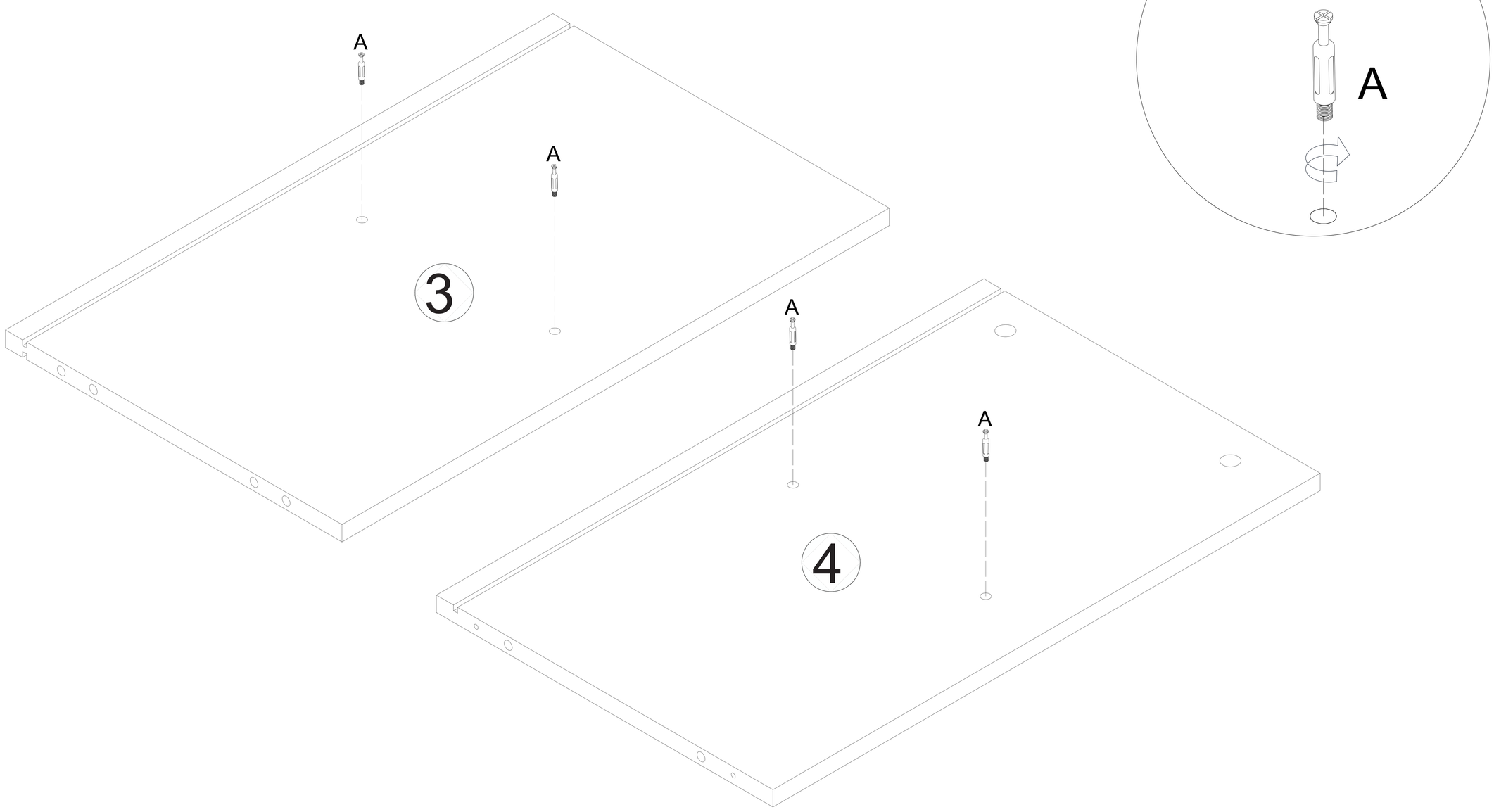

A*4
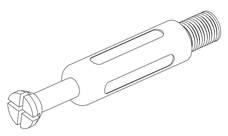

Step 3

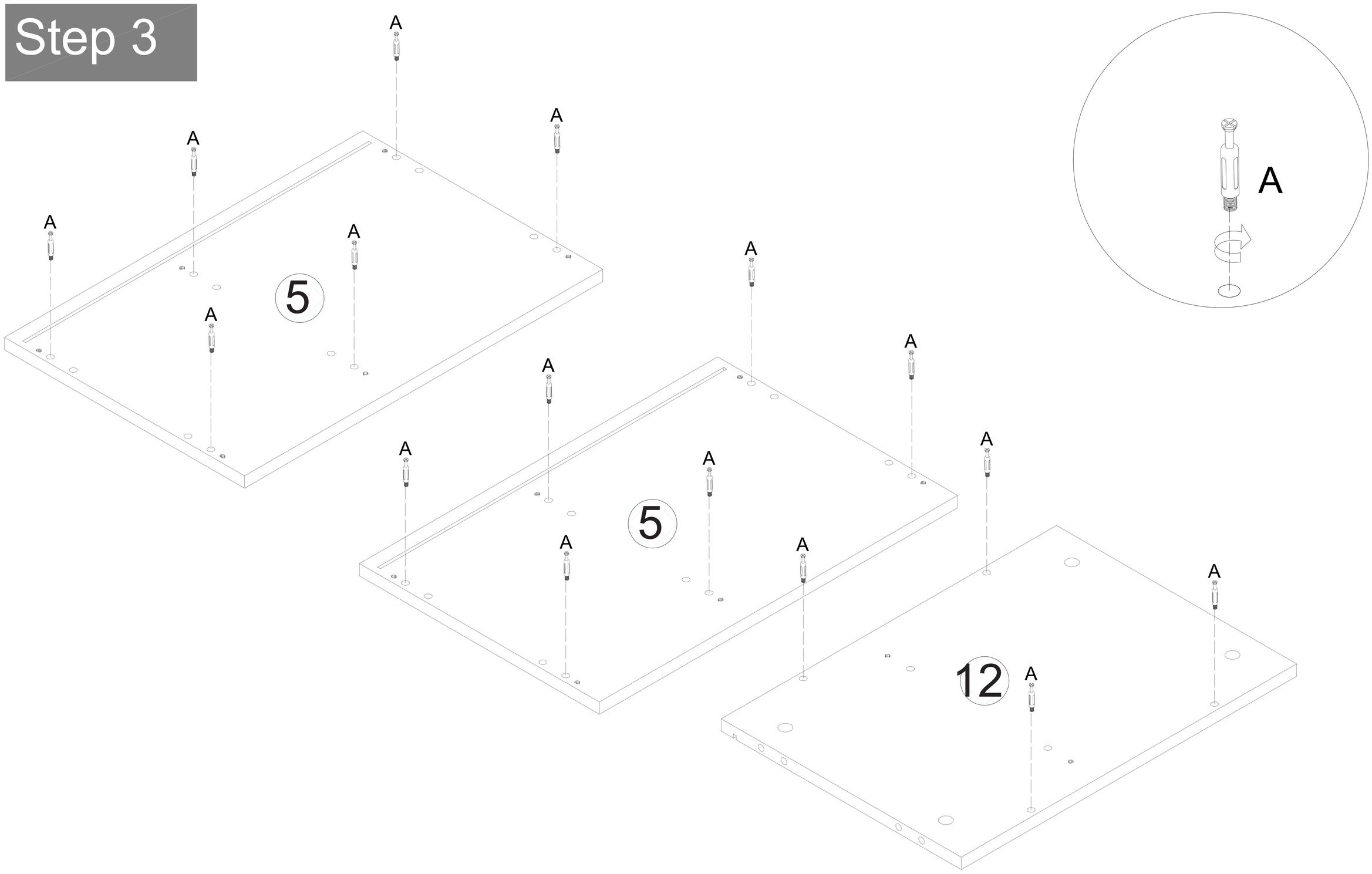

A*16

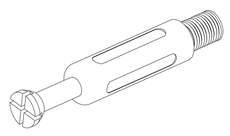

Step 4

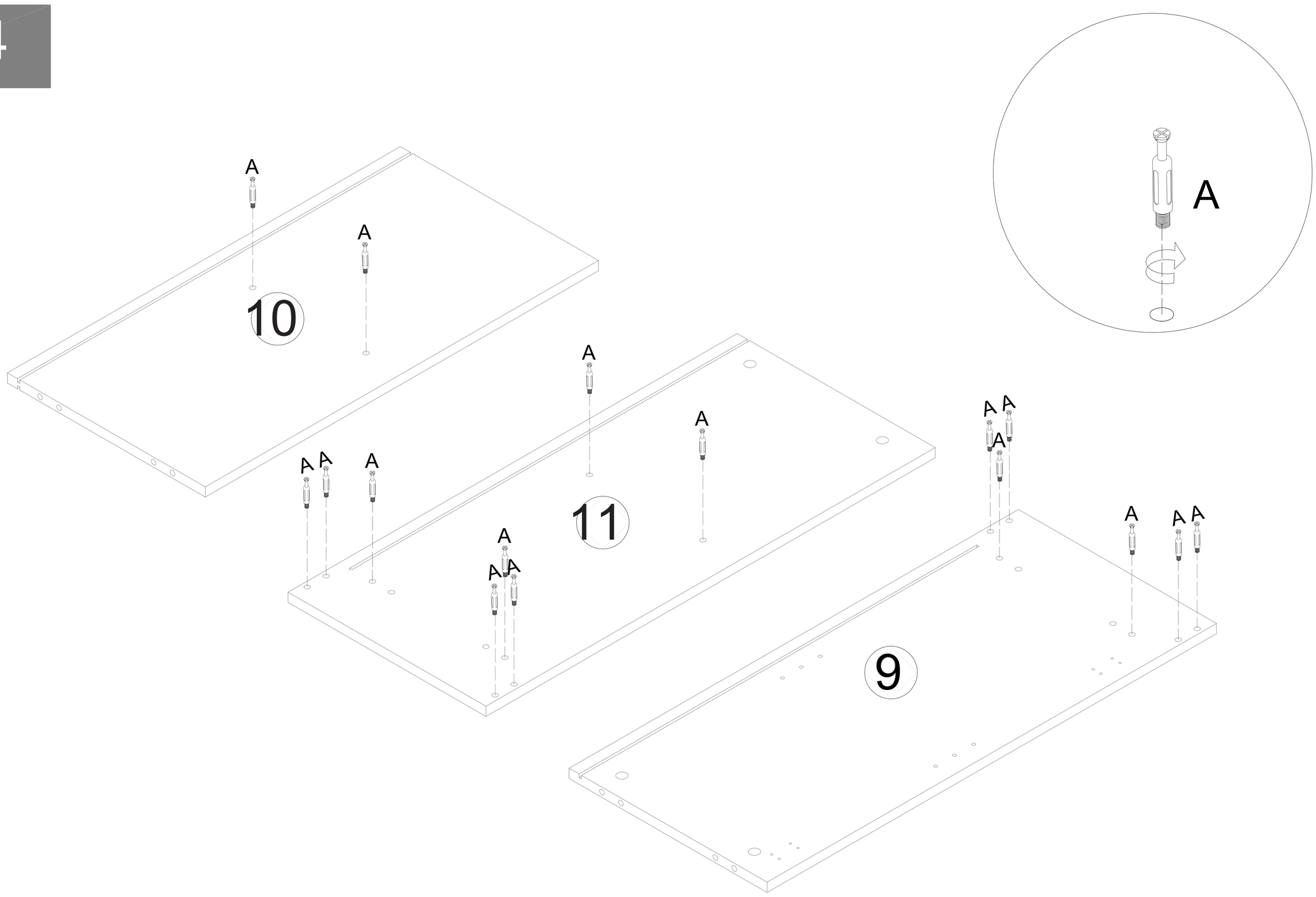

A*16

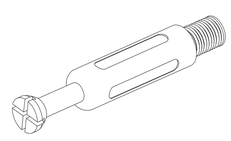

Step 5

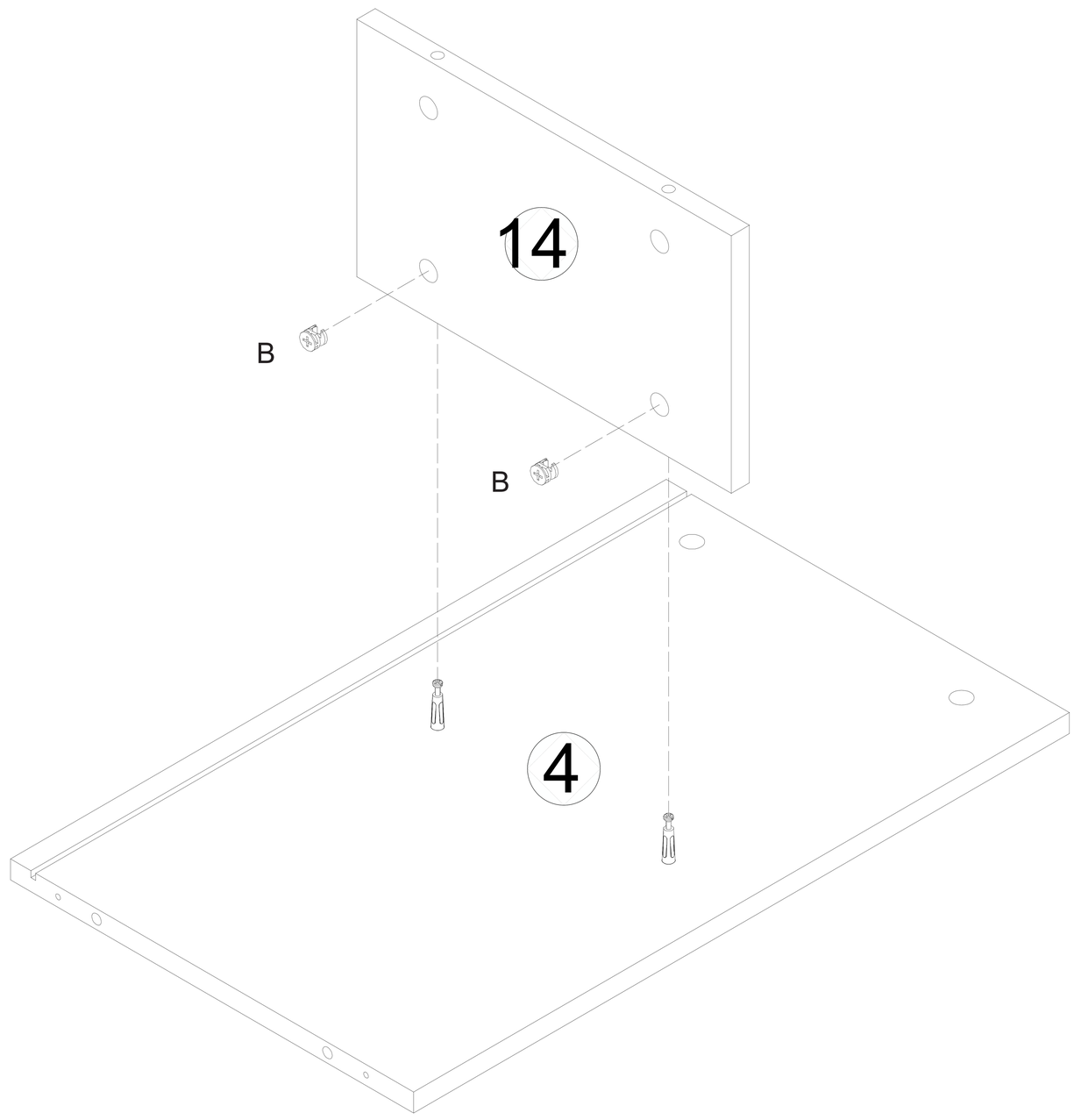

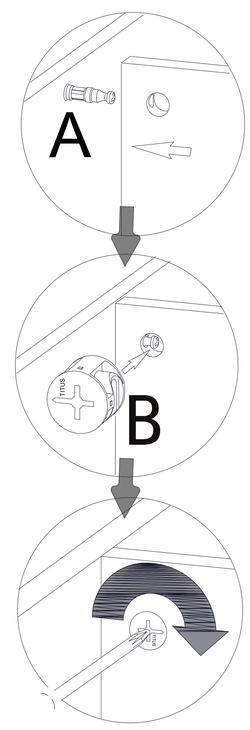

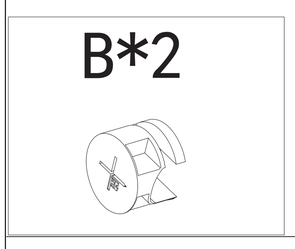

Step 6

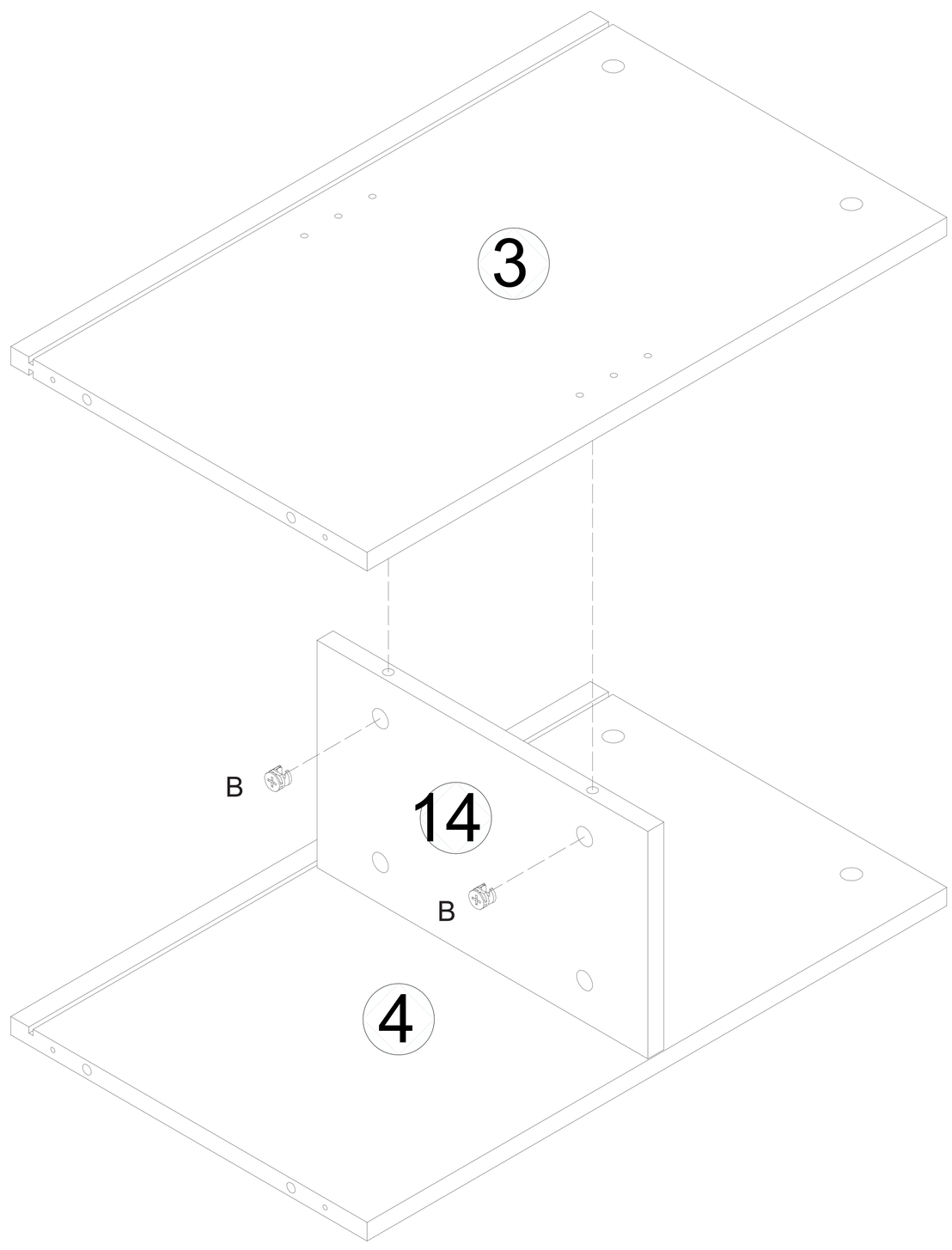

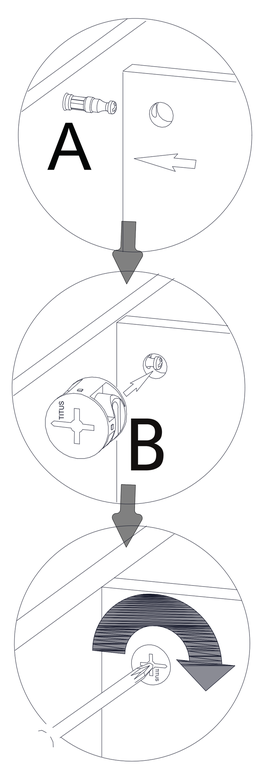

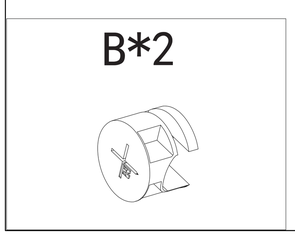

Step 7

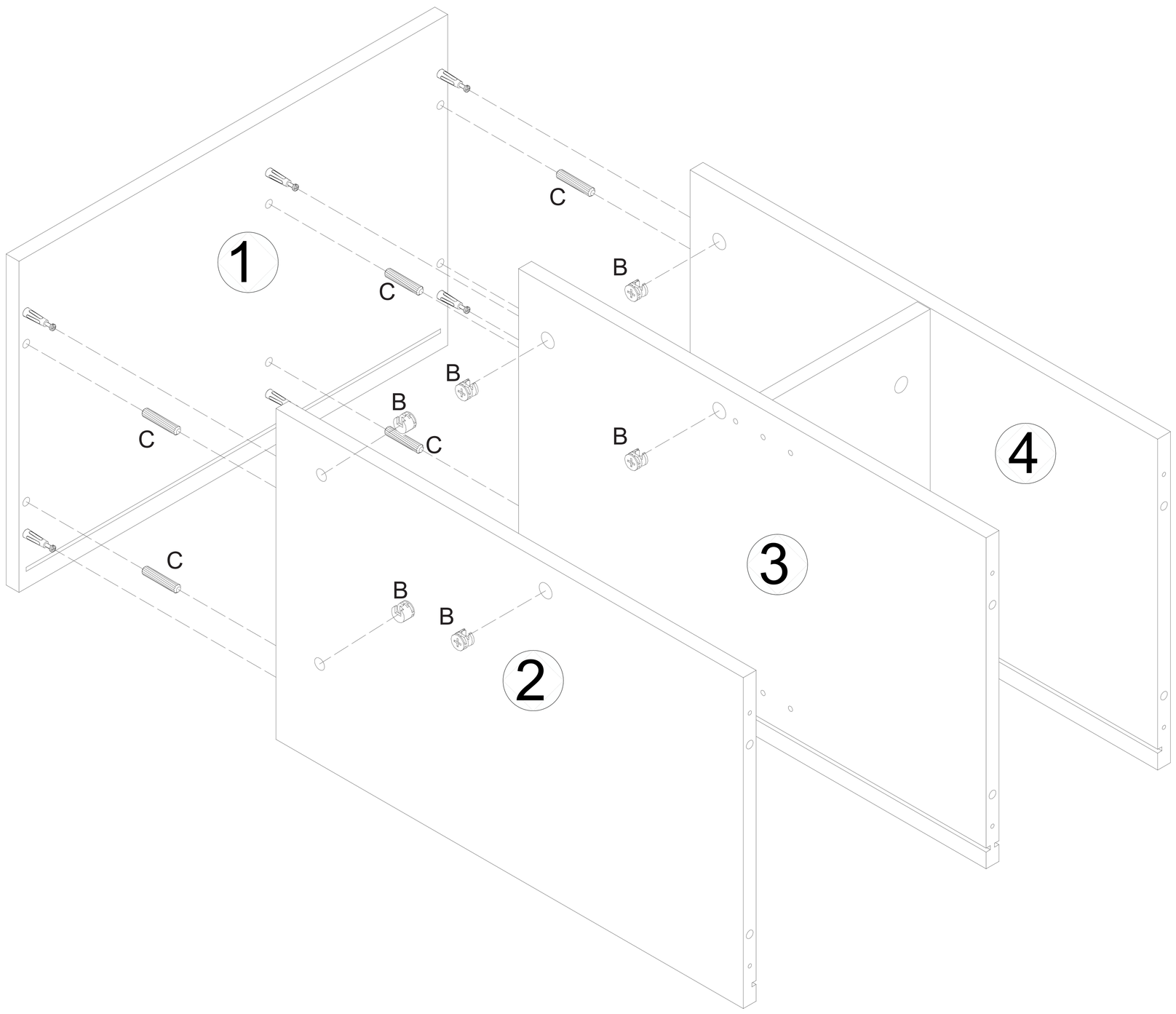

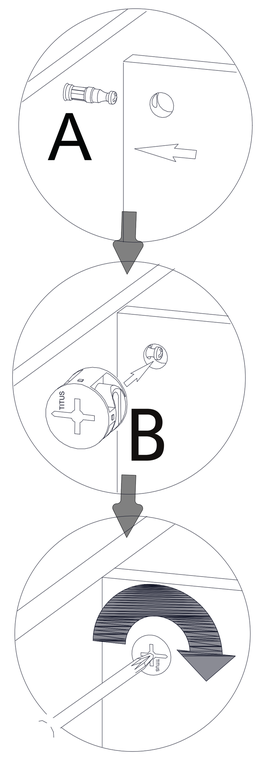

B*6	C*6
	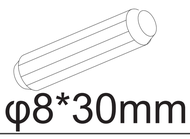 φ8*30mm

Step 8

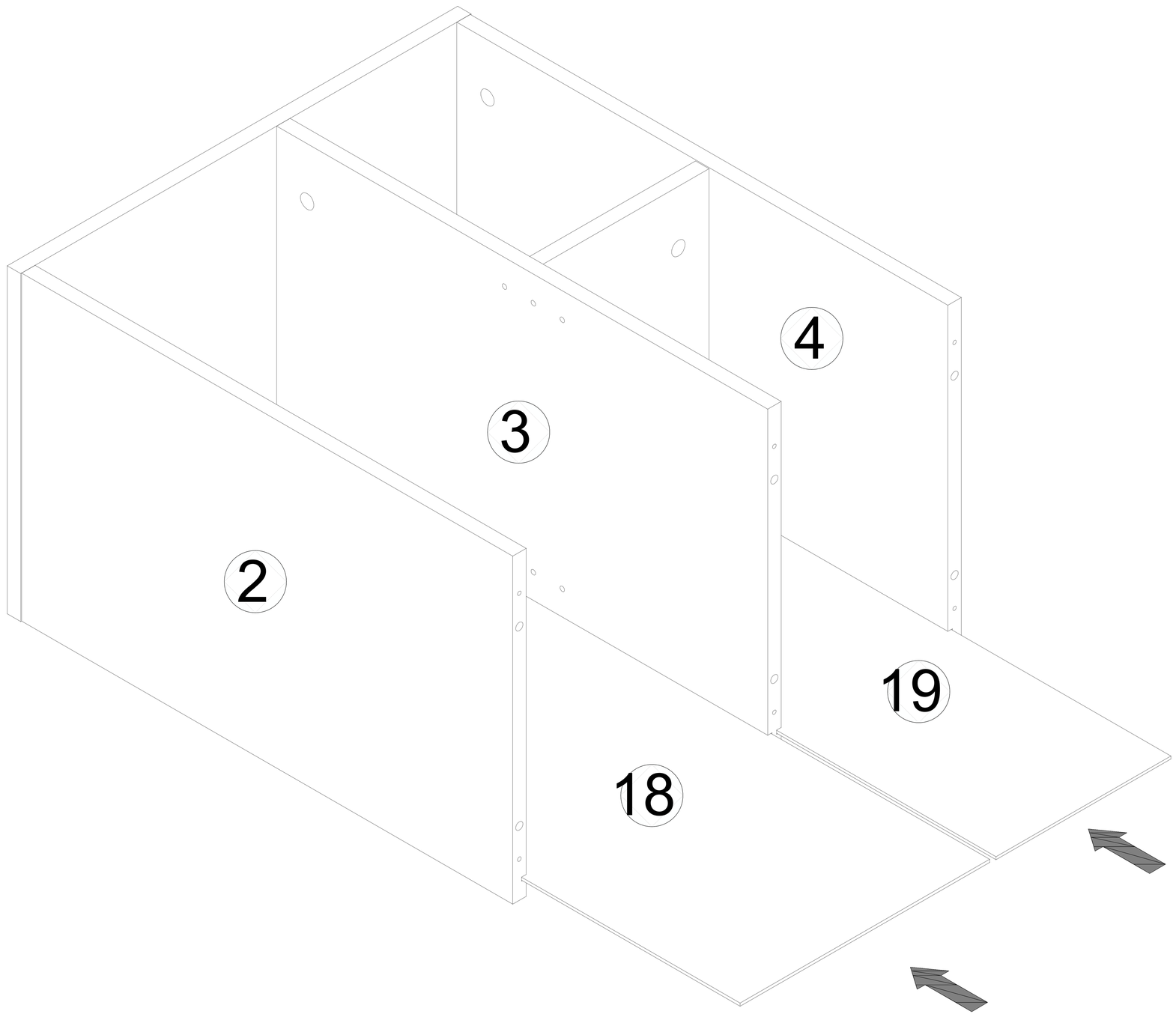

Step 9

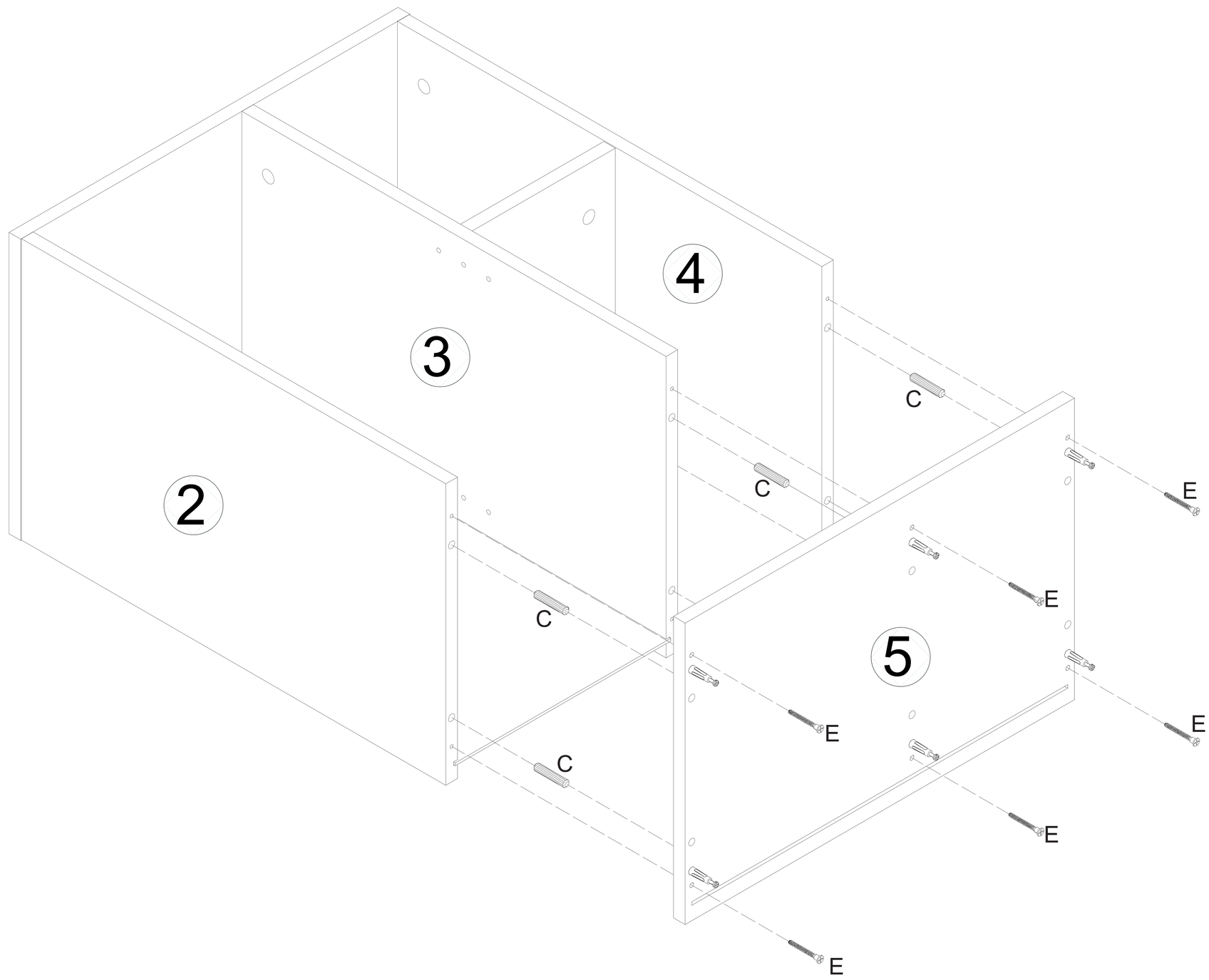

E*6	C*6
φ5*40mm	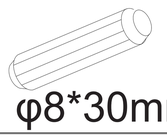 φ8*30mm

Step 10

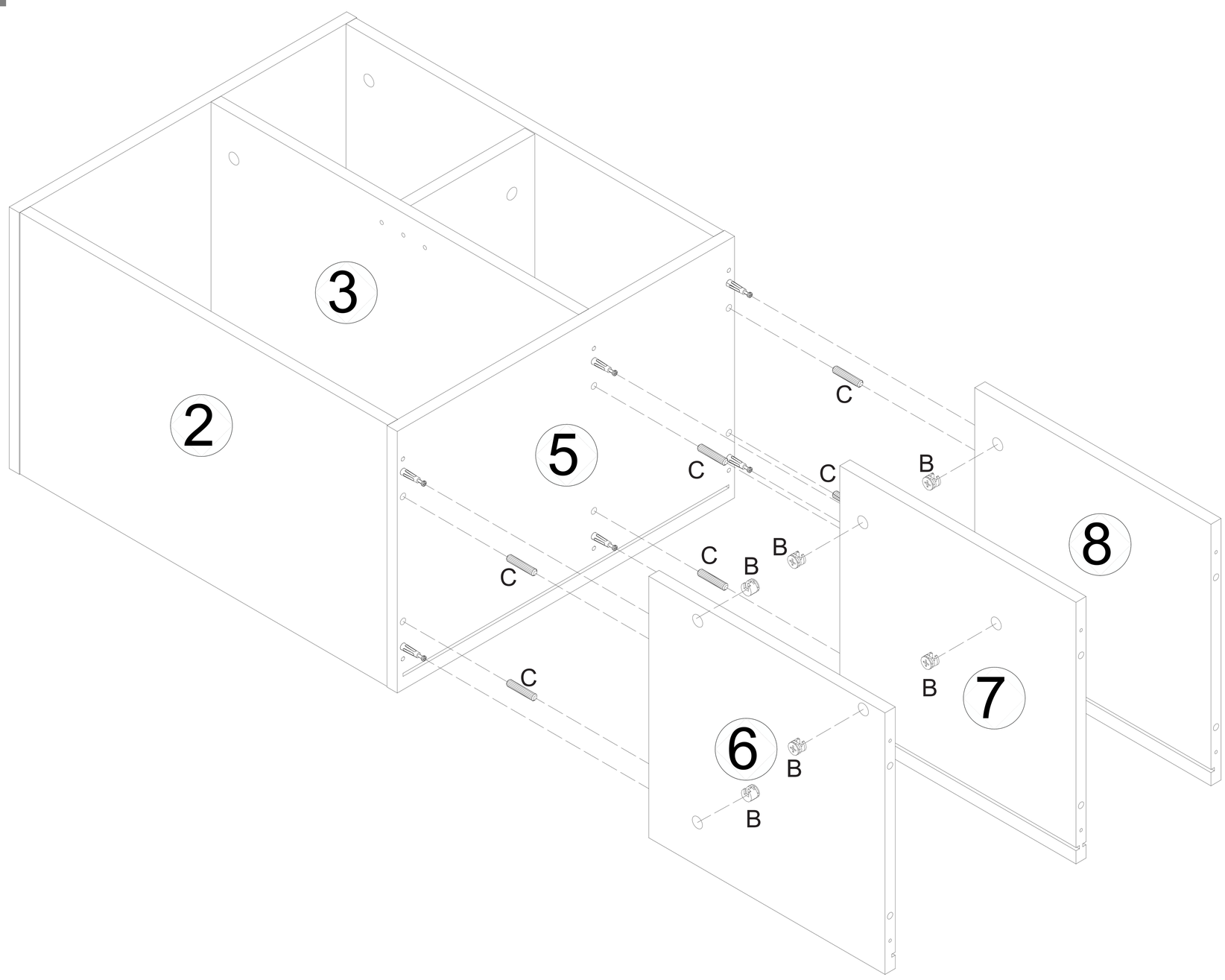

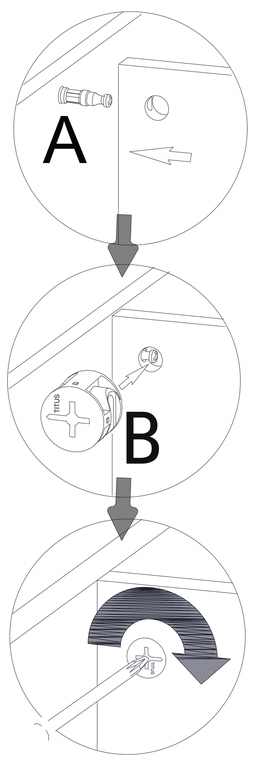

B*6	C*6
	φ8*30mm

Step 11

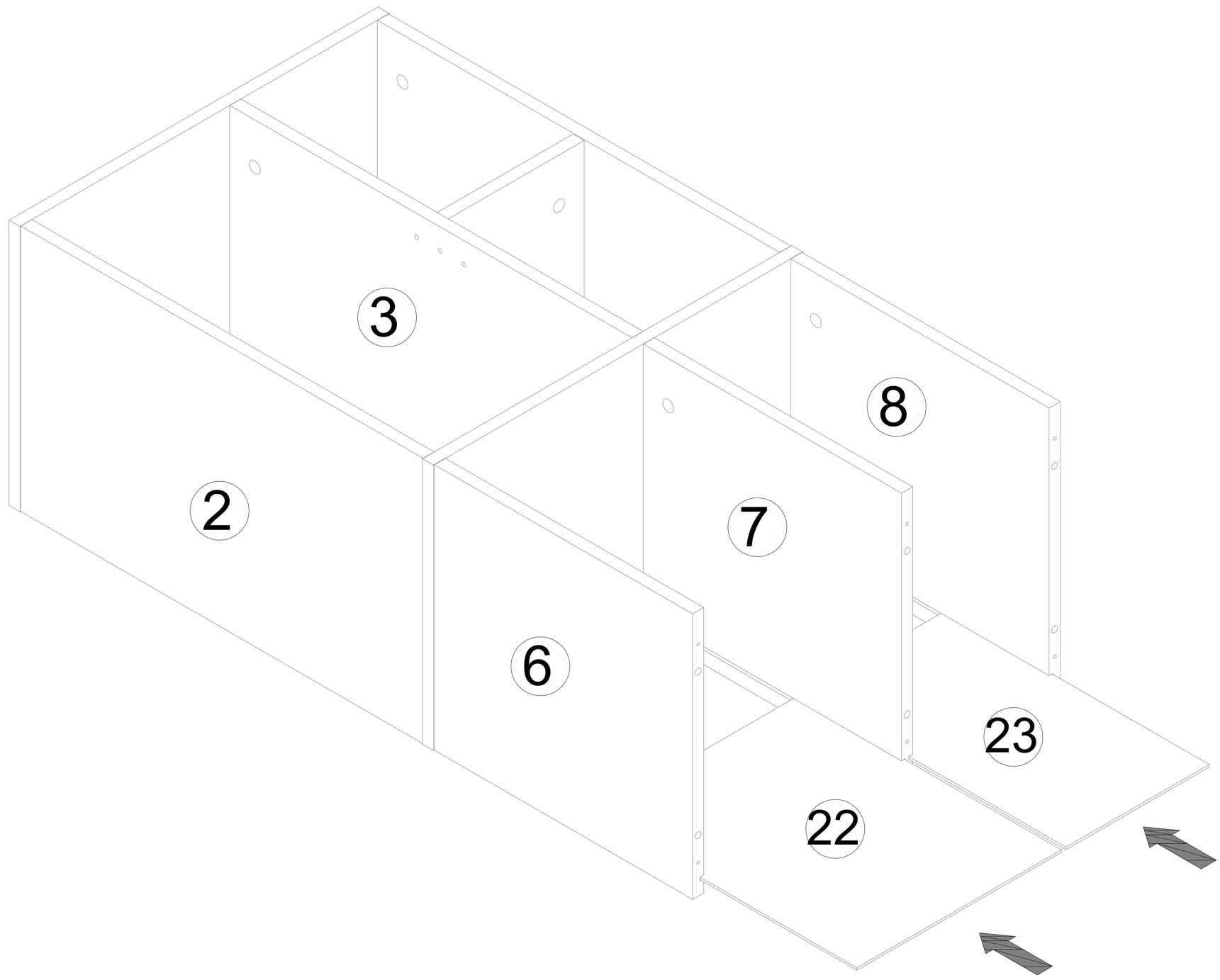

Step 12

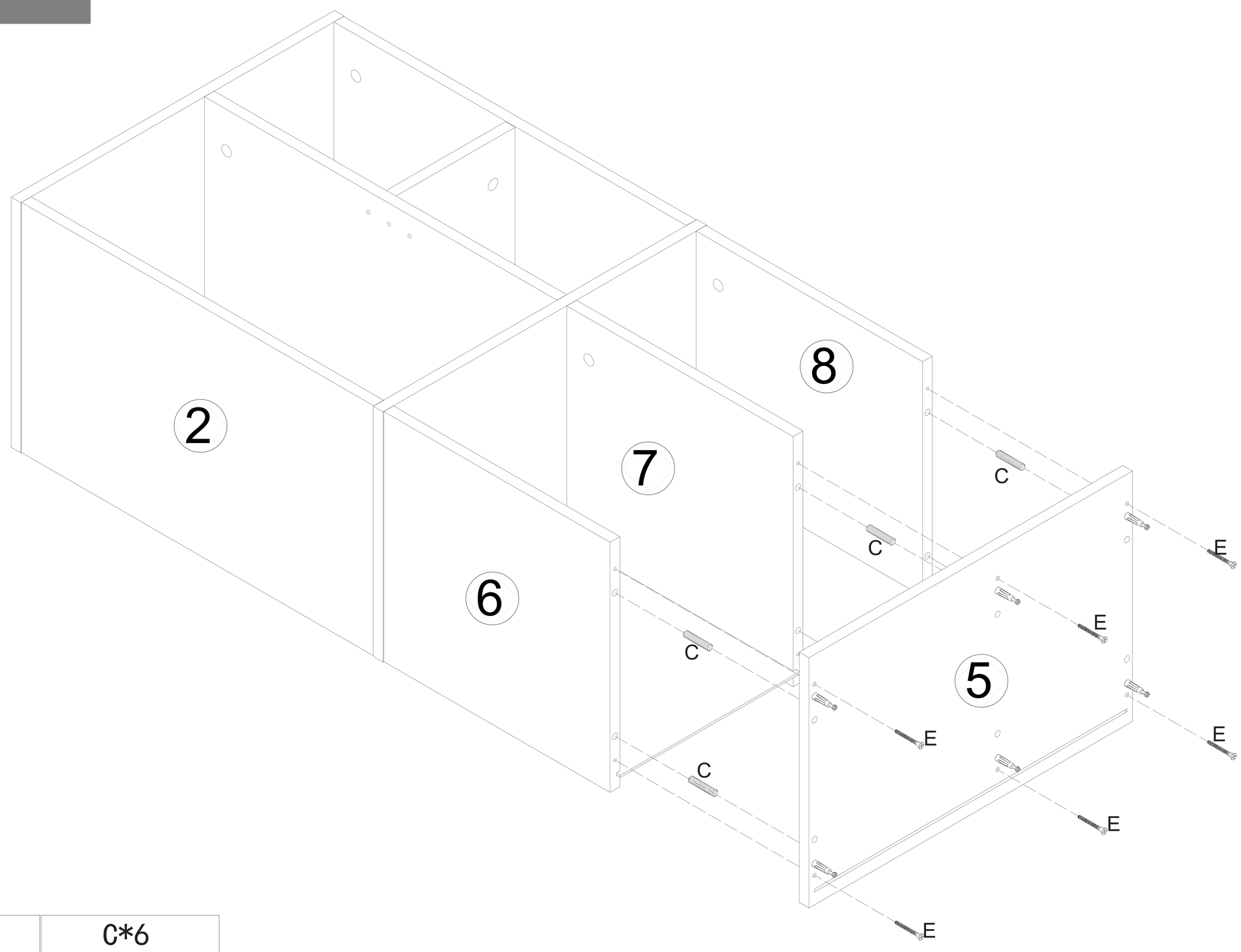

E*6	C*6
	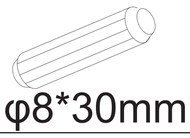
φ5*40mm	φ8*30mm

Step 13

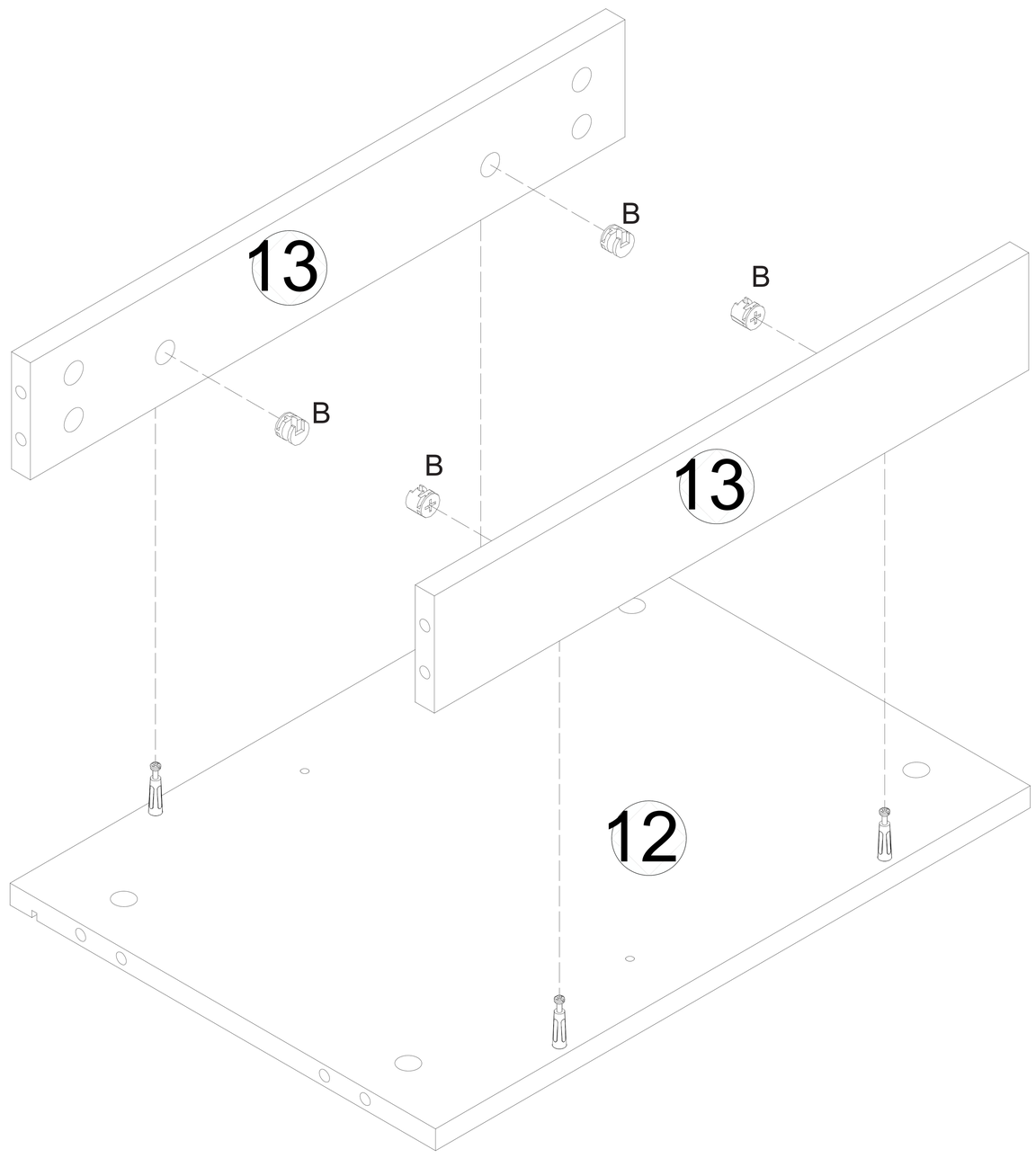

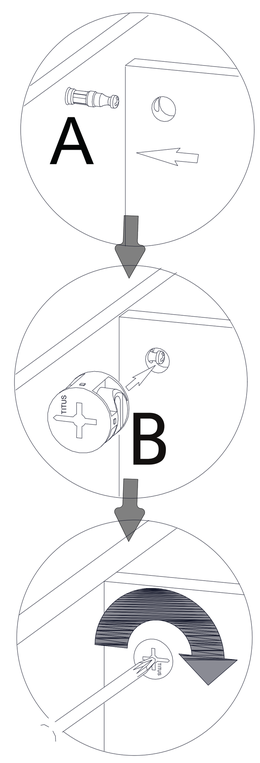

B*4

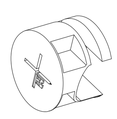

Step 14

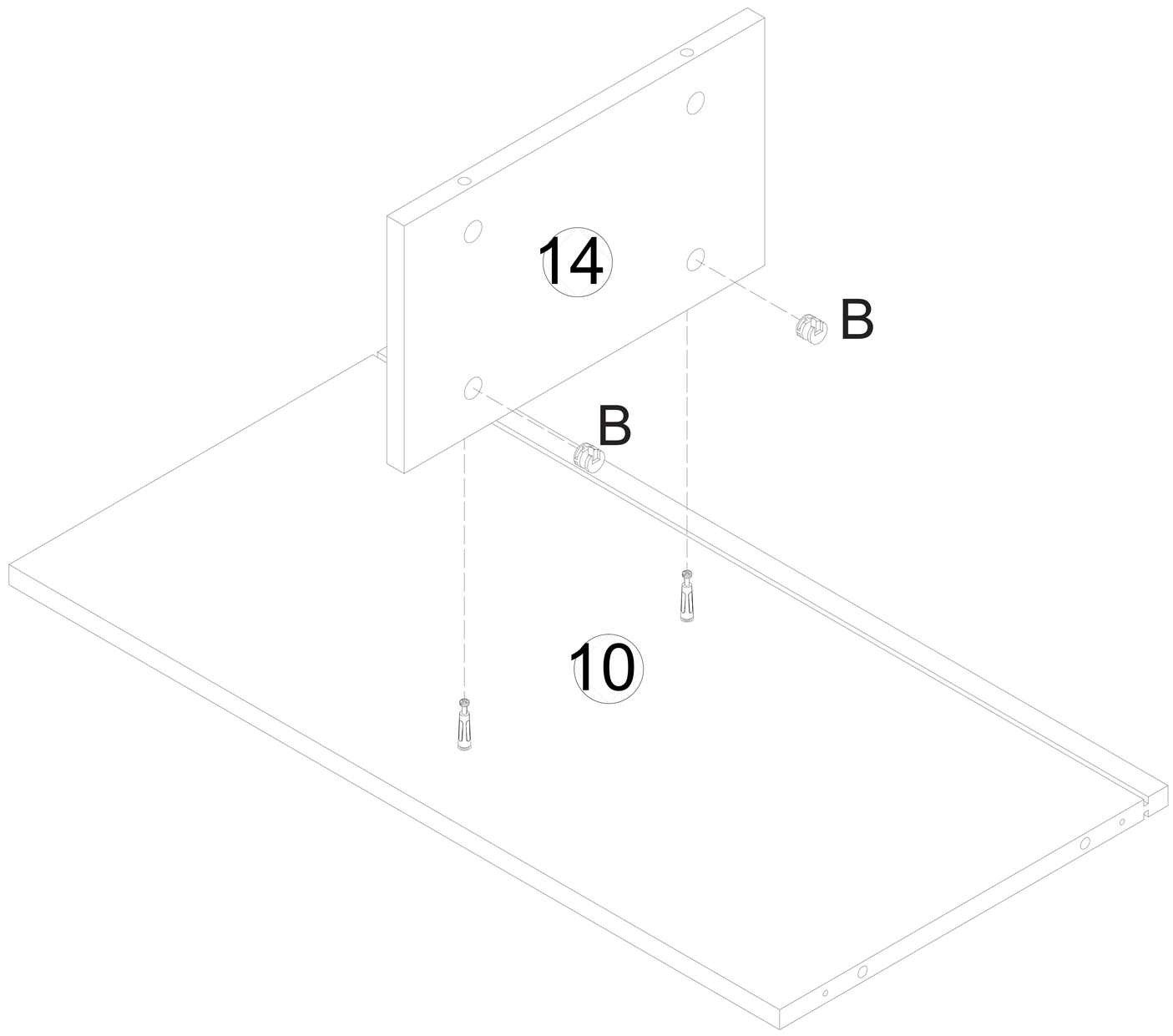

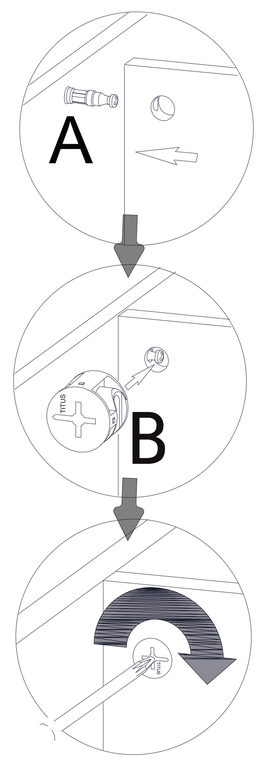

B*2

Step 15

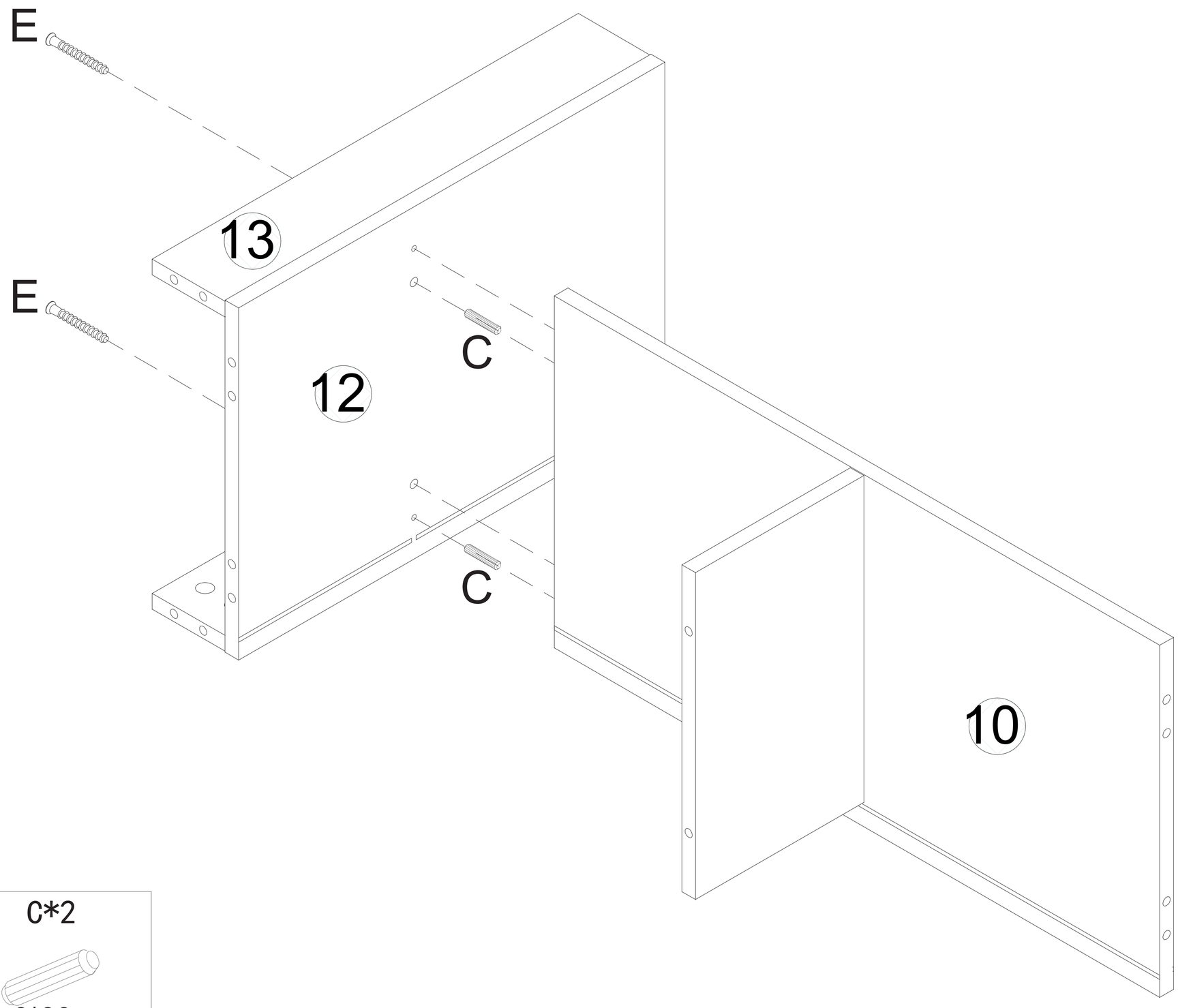

E*2	C*2
φ5*40mm	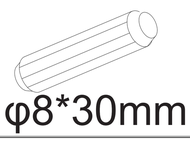 φ8*30mm

Step 16

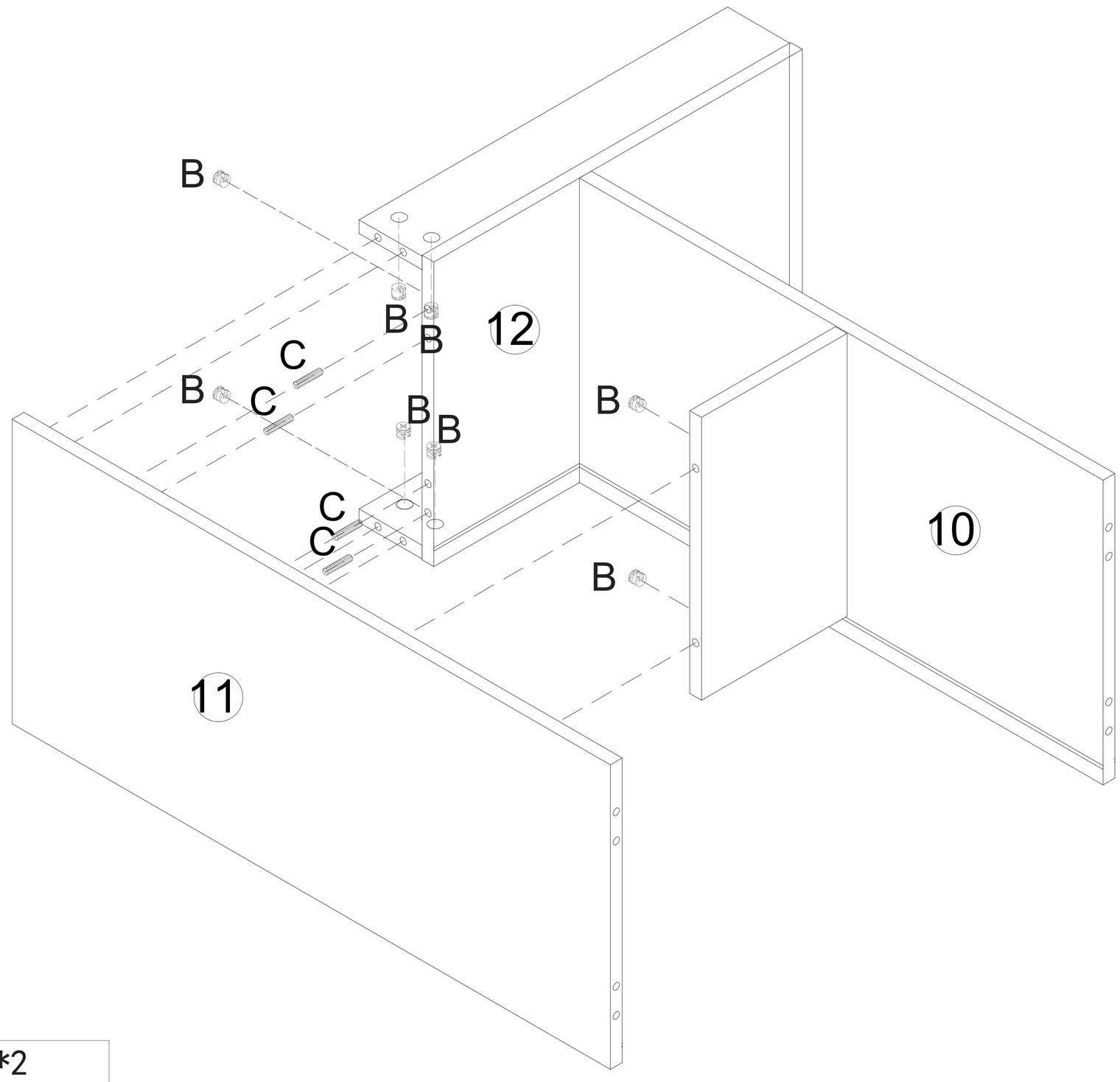

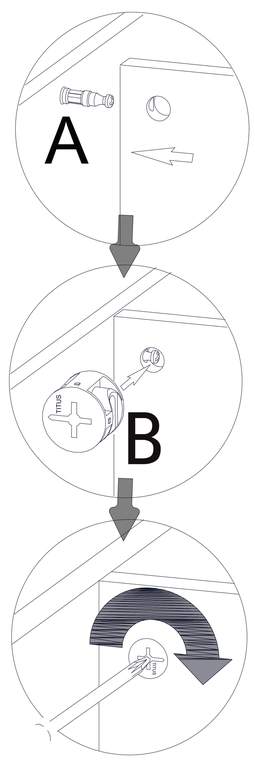

B*8	C*2
	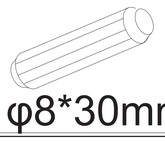 φ8*30mm

Step 17

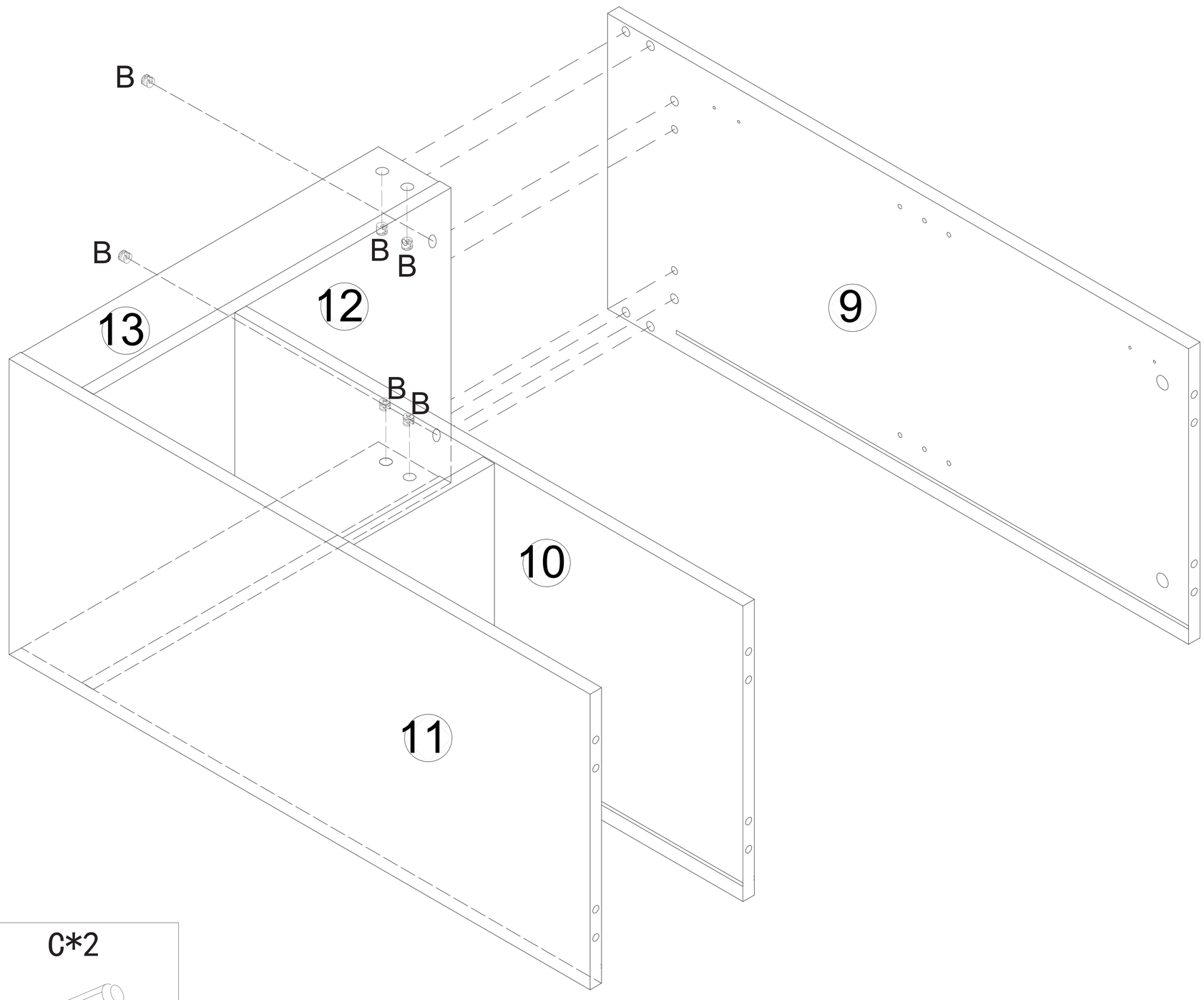

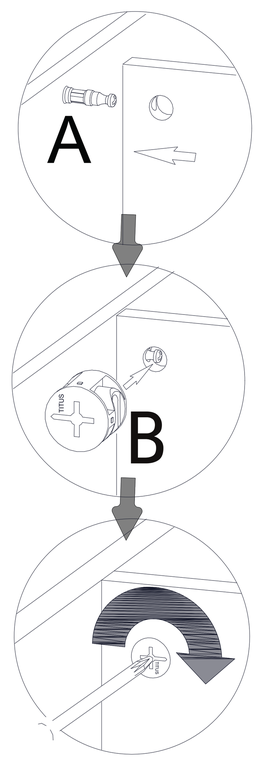

B*6	C*2
	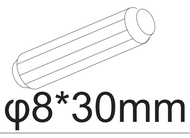 φ8*30mm

Step 18

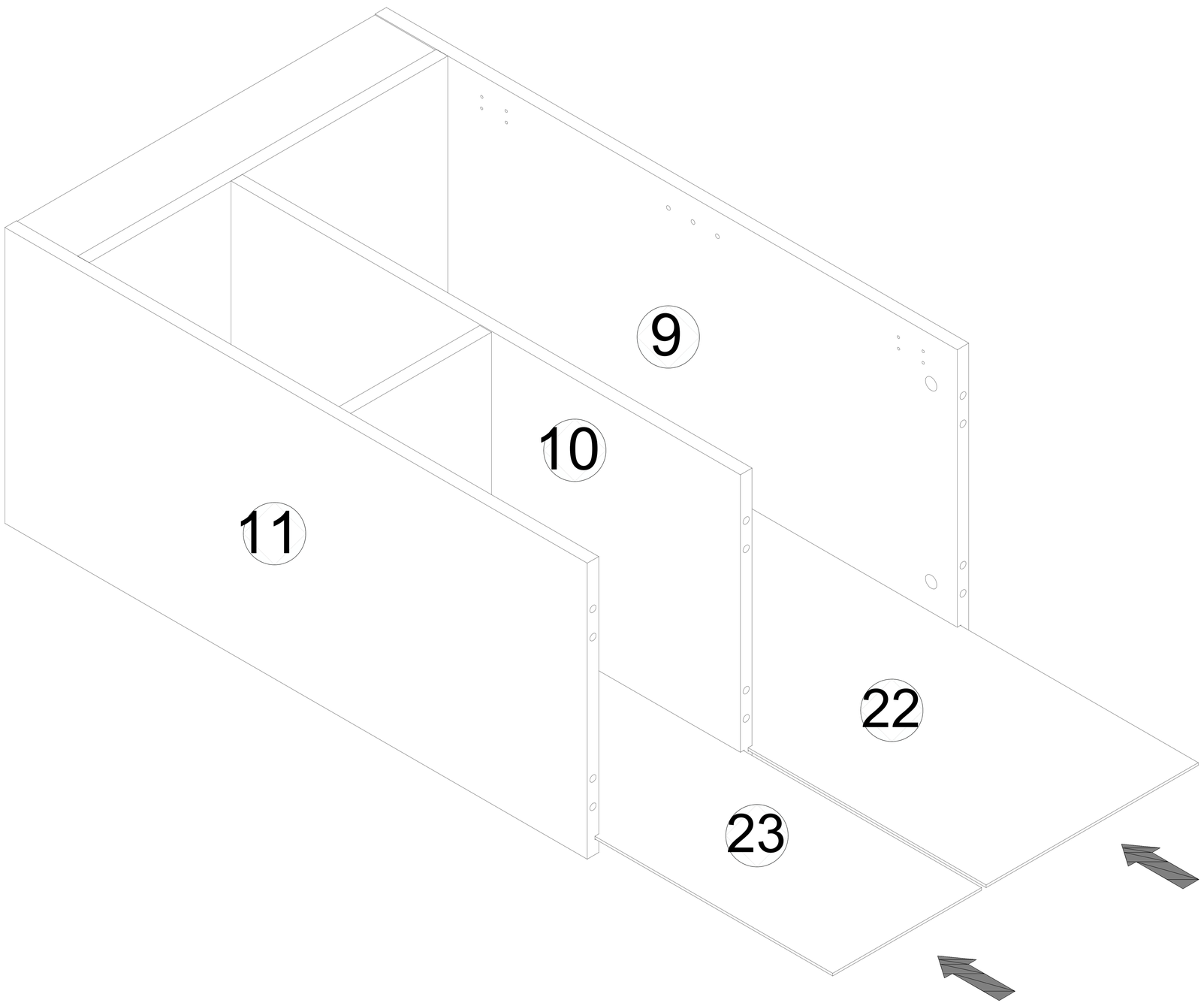

Step 19

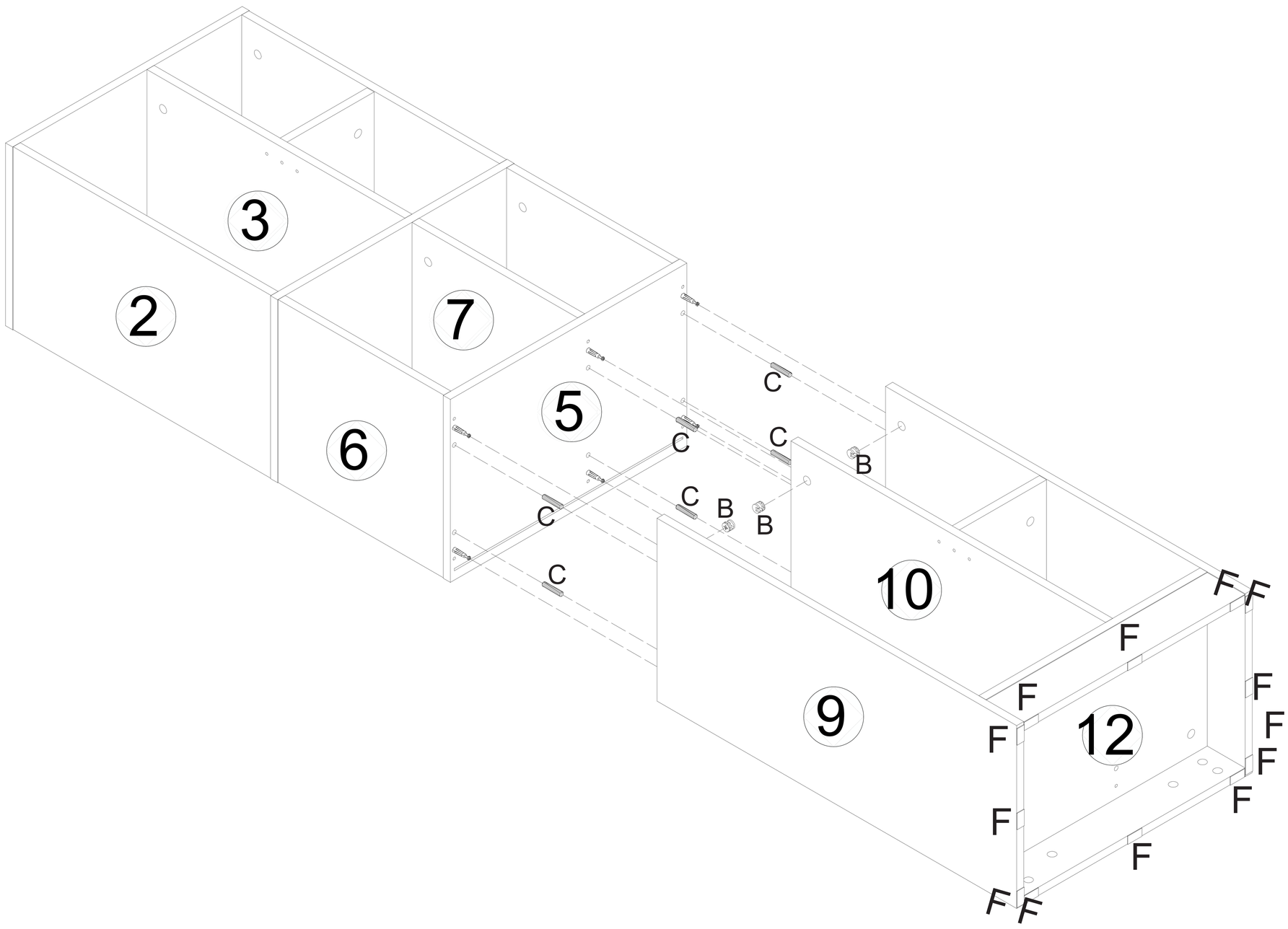

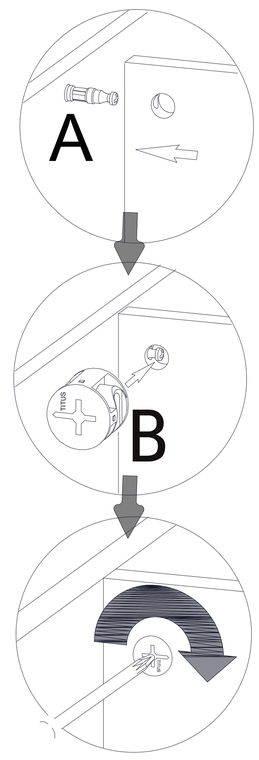

B*6	C*6	F*12
	φ8*30mm	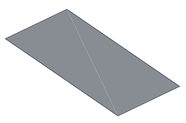

Step 20

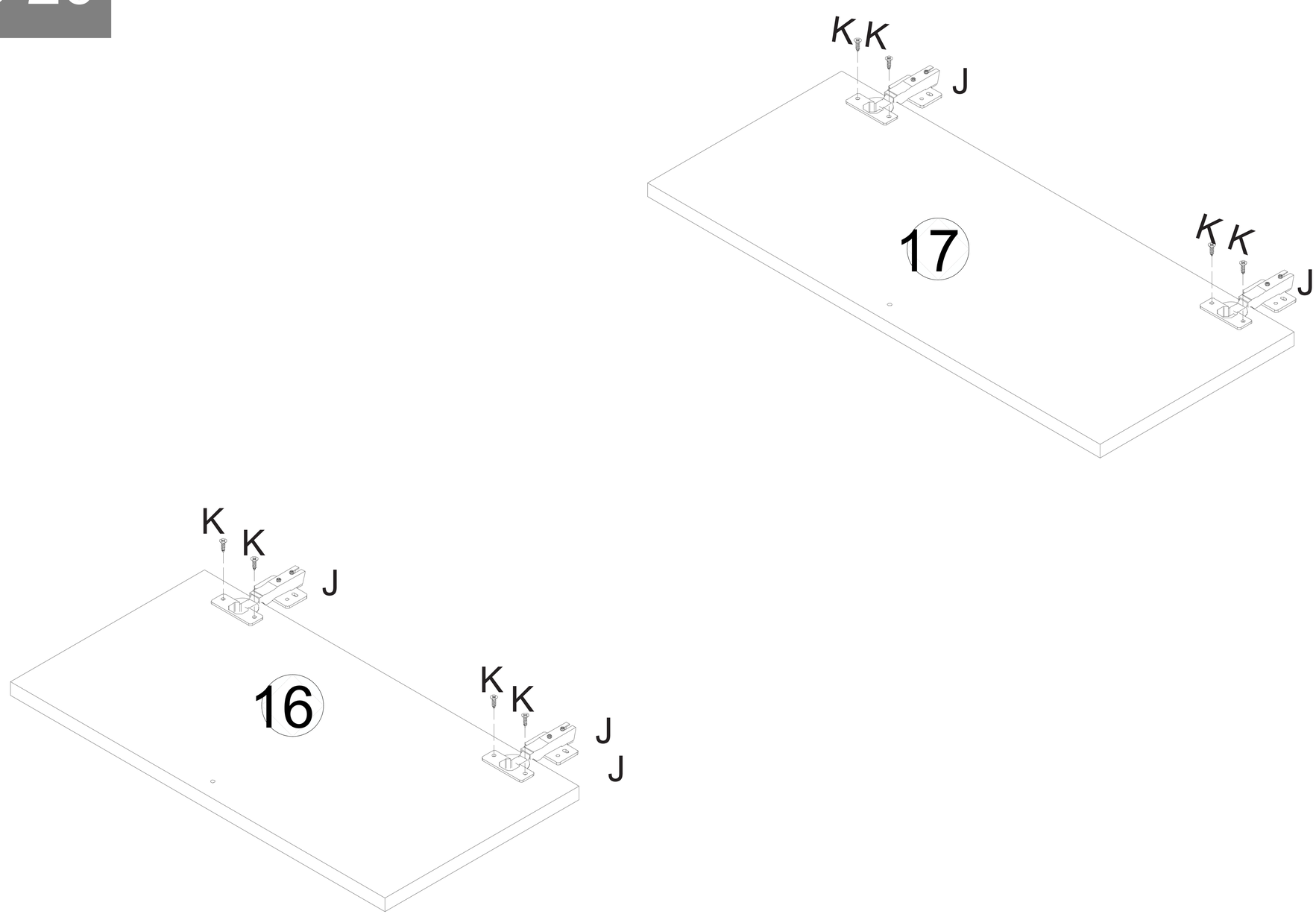

J*4	K*8
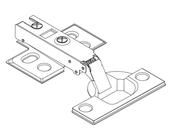	φ3.5*14mm

Step 21

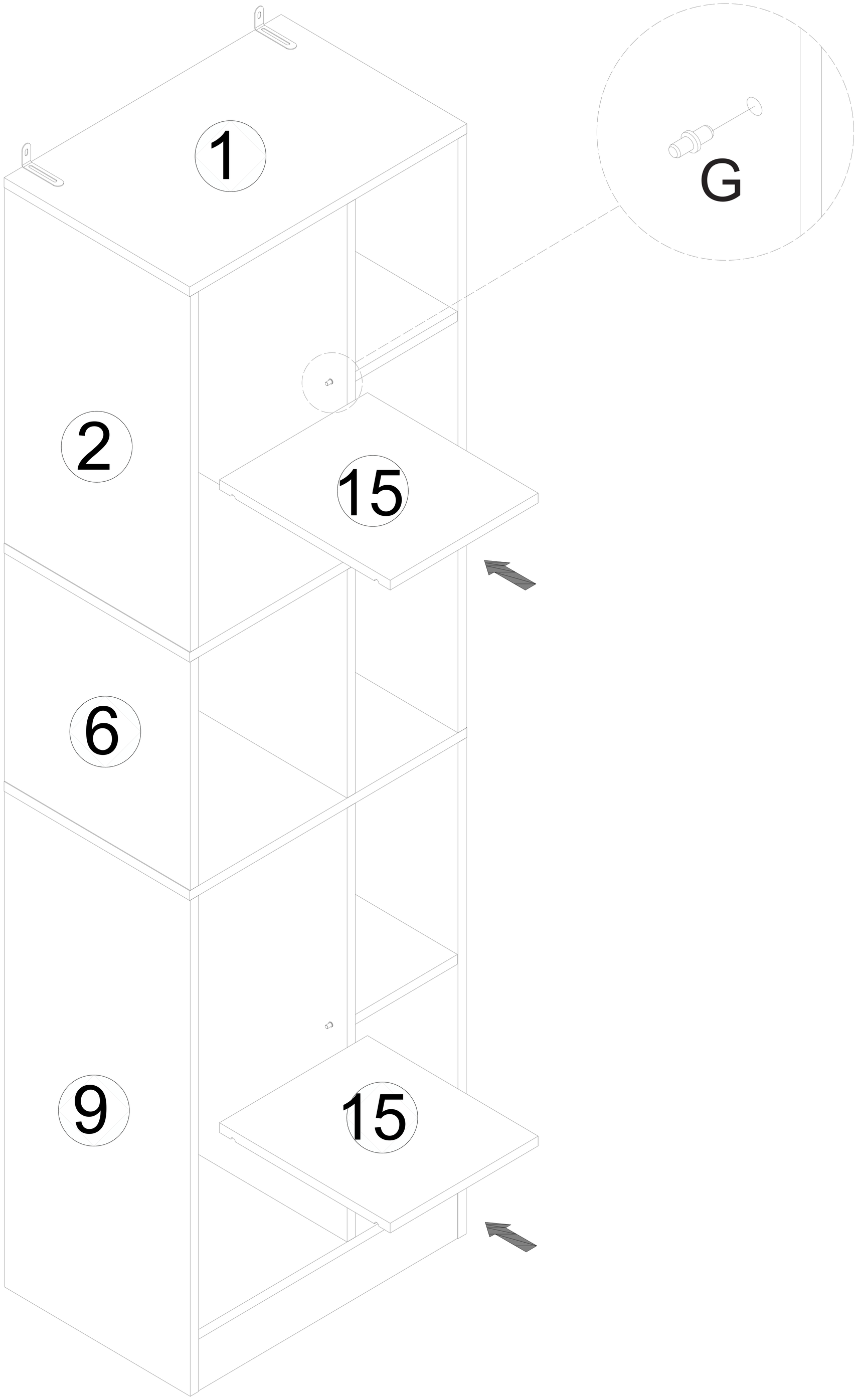

G*8

Step 22

DE：Hinweis: Es ist verboten, zuerst die Befestigungslochschrauben zu montieren, da dies sonst zu einem Installationsfehler führt!

EN：Note: It is forbidden to install the fixing hole screws first, otherwise it will lead to installation failure!

FR：Remarque: Il est interdit d'installer d'abord les vis du trou de fixation, sinon cela entraînera un échec de l'installation !

IT：Nota: È vietato installare prima le viti del foro di fissaggio, altrimenti provocherà un errore di installazione!

ES：Nota: Está prohibido instalar primero los tornillos del orificio de fijación, de lo contrario provocará un error de instalación.

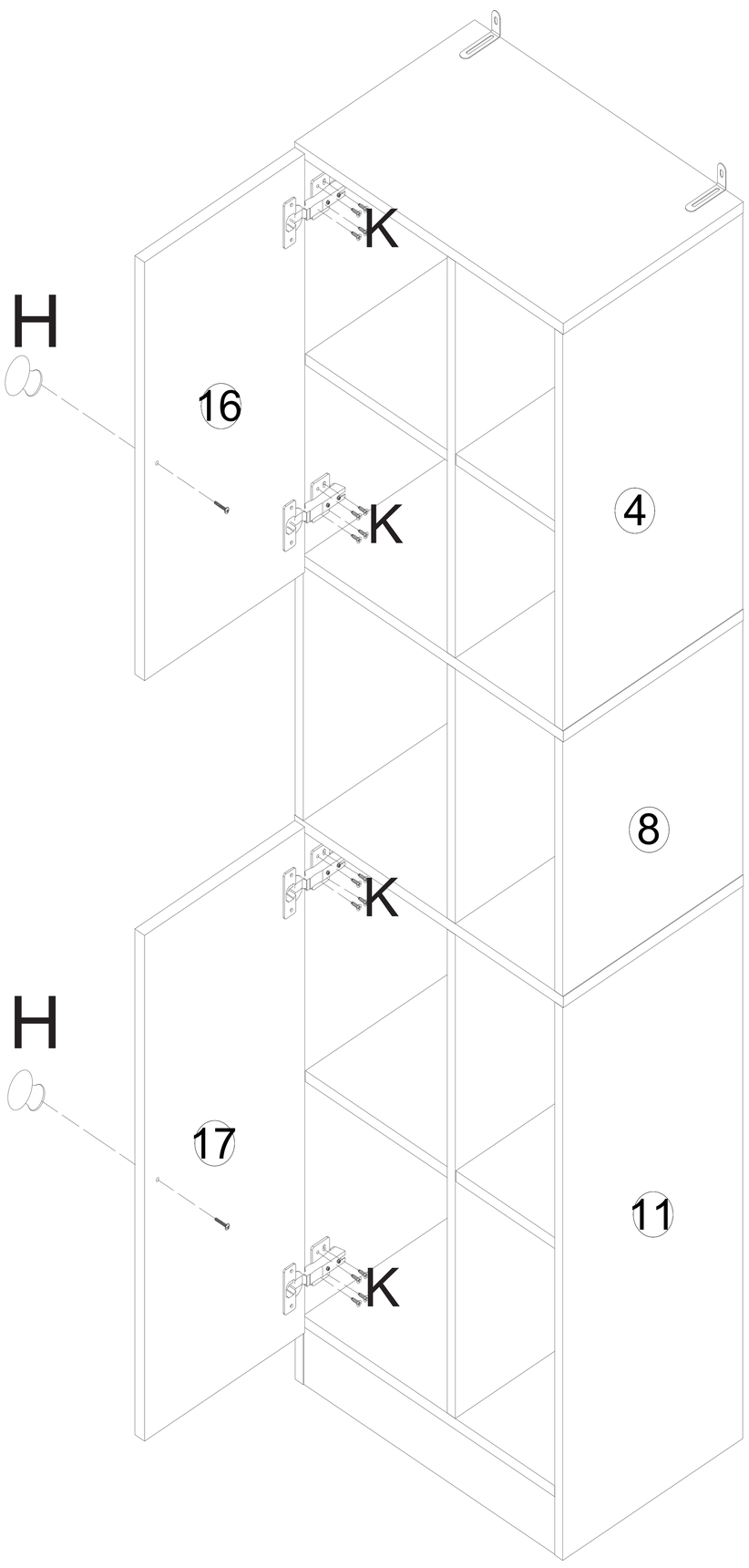

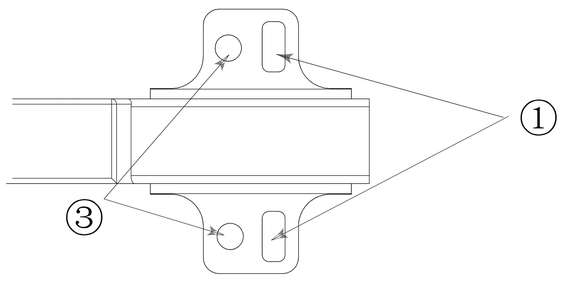

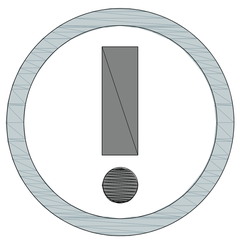

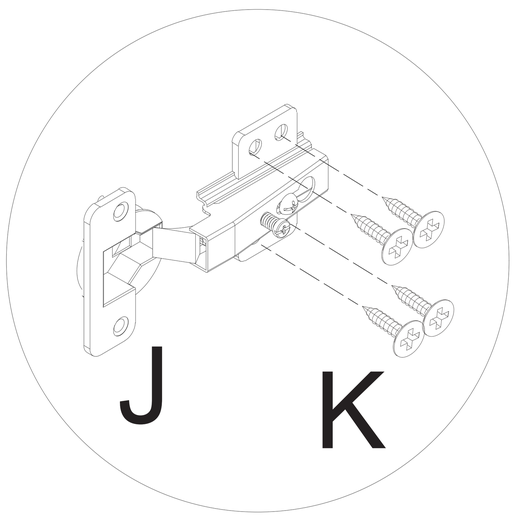

DE：① Montieren Sie zuerst die Einstelllochschrauben
② Bringen Sie die Tür in die richtige Position
③ Zum Schluss installieren Sie die Befestigungslochschrauben

EN：① Install the adjustment hole screws first
② Get the door in the right position
③ Finally, install the fixing hole screws

FR：① Installez d'abord les vis du trou de réglage
② Mettez la porte dans la bonne position
③ Enfin, installez les vis du trou de fixation

IT：① Installare prima le viti del foro di regolazione
② Posizionare la porta nella posizione corretta
③ Infine, installare le viti del foro di fissaggio

ES：① Instale primero los tornillos del orificio de ajuste
② Coloque la puerta en la posición correcta
③ Finalmente, instale los tornillos del orificio de fijación

H*2	K*16
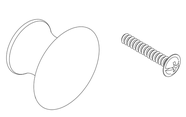	φ3.5*14mm

Step 23

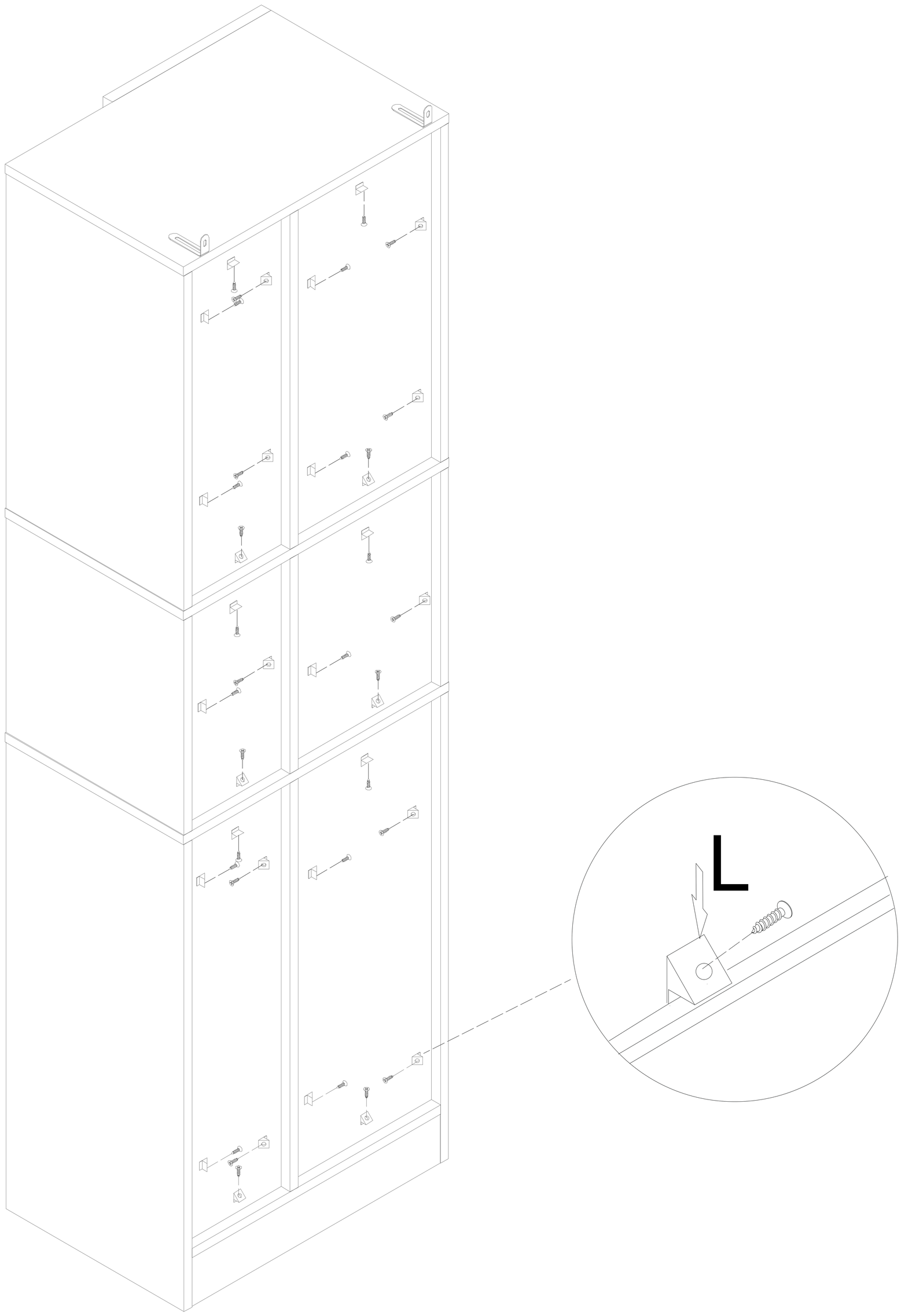

DE：Wie das Bild zeigt, Fixieren Sie Hardware "L" in den Spalt mit Schrauben, um die Rückseite stabiler zu machen.

EN：As the picture shows, Fix hardware "L" into the gap with screws to make the back panel more stable.

FR：Comme le montre l'image, Fixez le matériel "L" dans l'écart avec des vis pour rendre le panneau arrière plus stable.

IT：Come mostra l'immagine, fissare il componente "L" nel gap con viti per rendere il pannello posteriore più stabile.

ES：Como se muestra en la imagen, fije el hardware "L" en el hueco con tornillos para hacer que el panel trasero sea más estable.

L*32

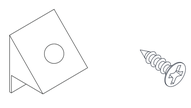

Step 24

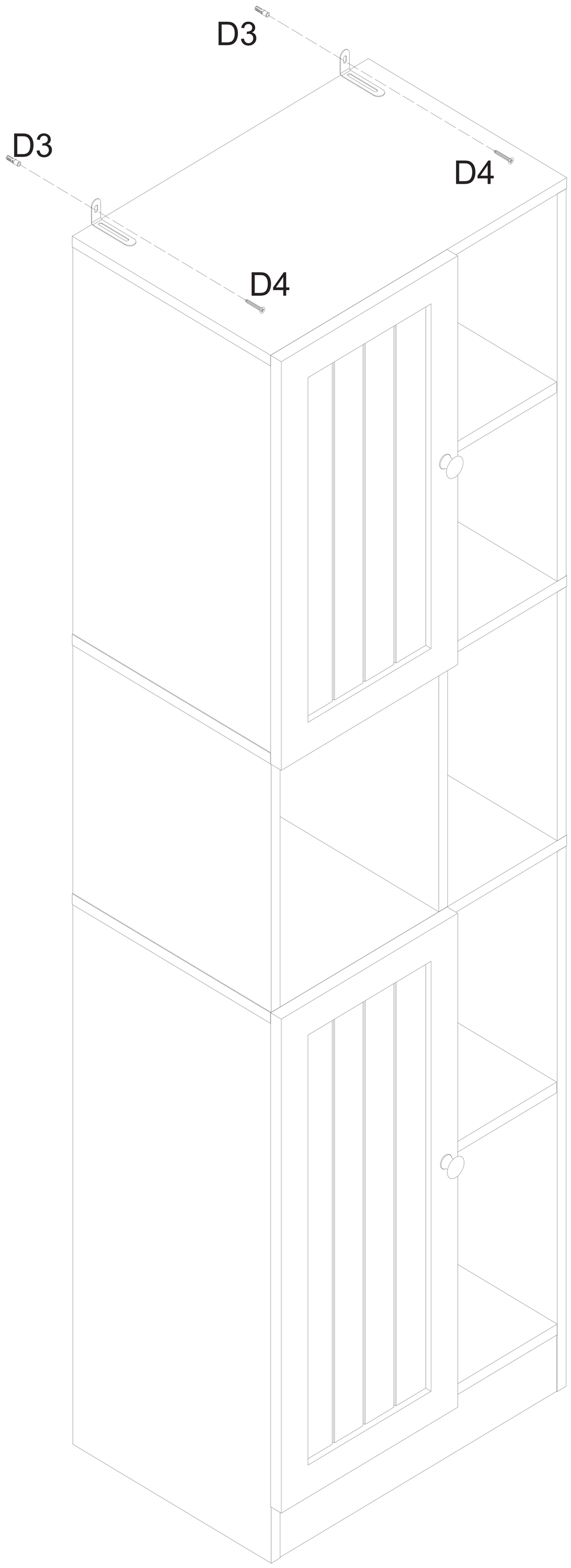

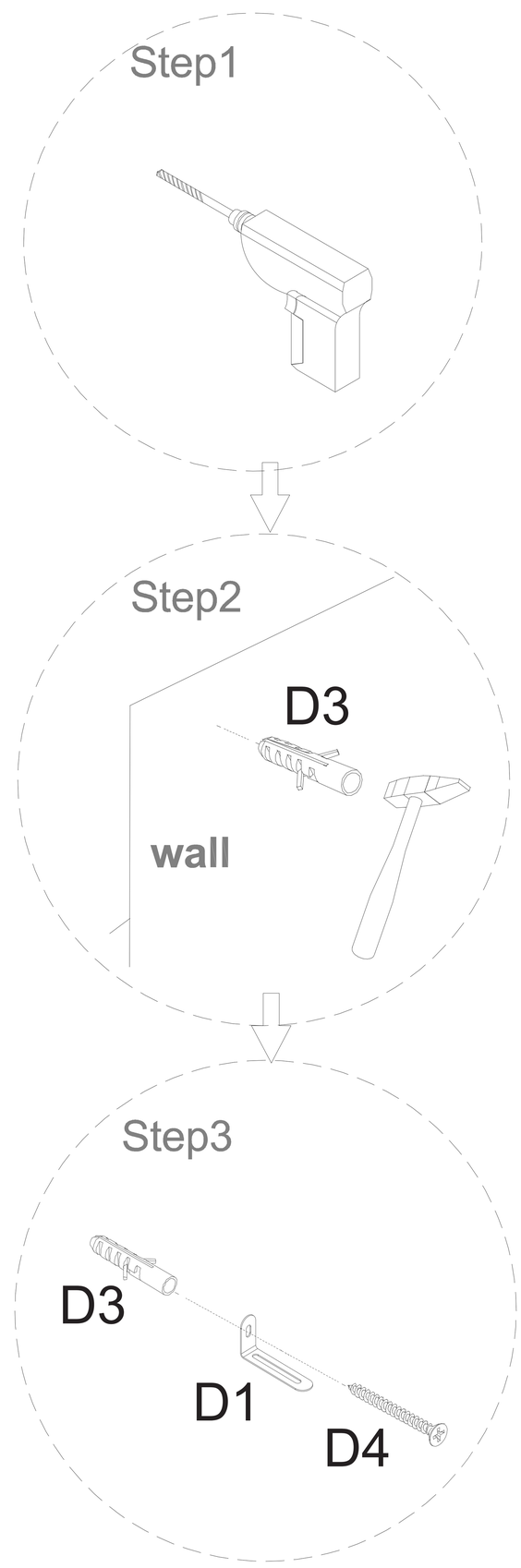

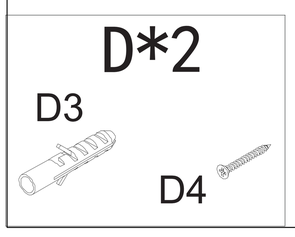

Step 25

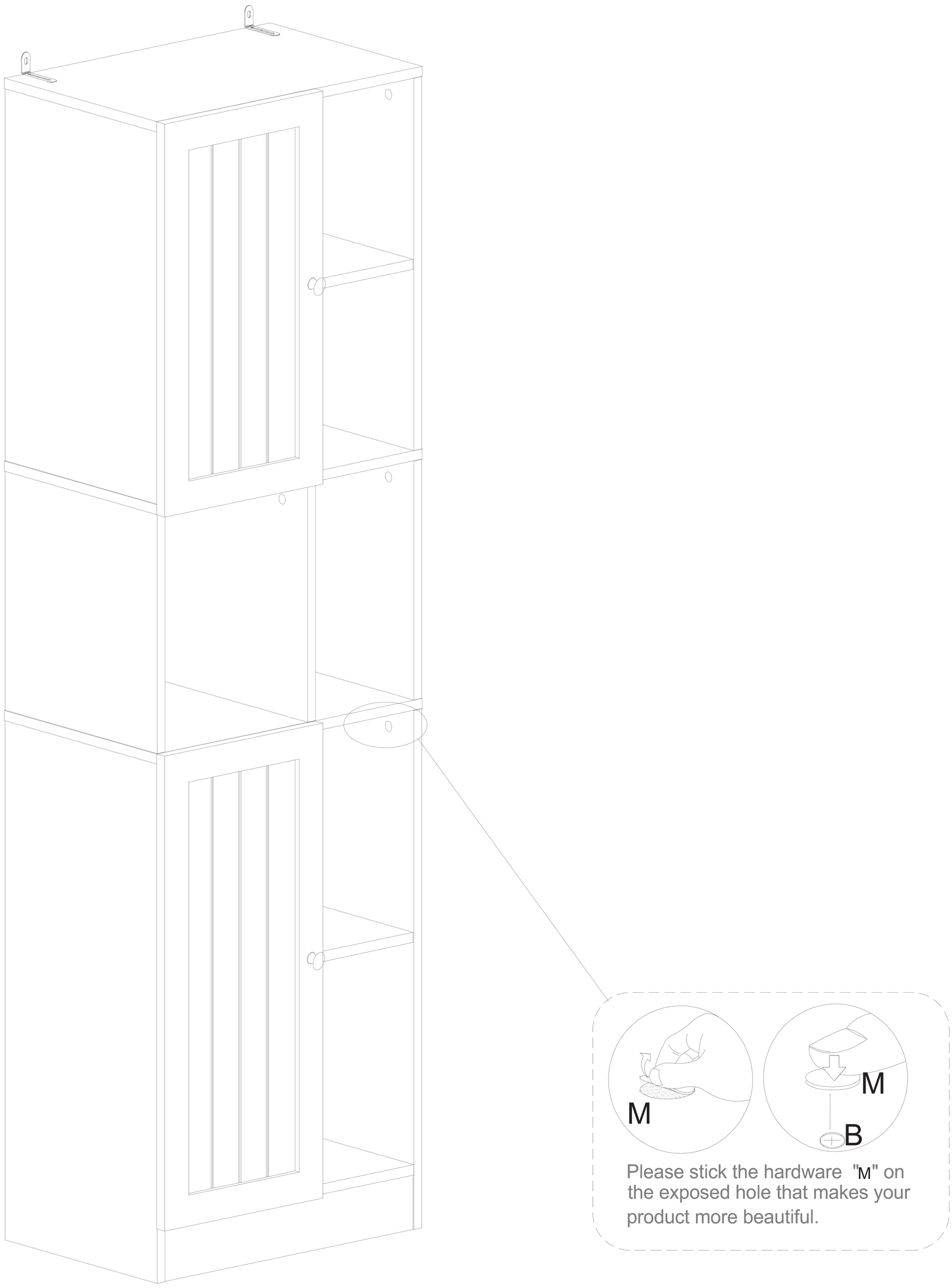
M
M
B
Please stick the hardware "M" on the exposed hole that makes your product more beautiful.

M*42
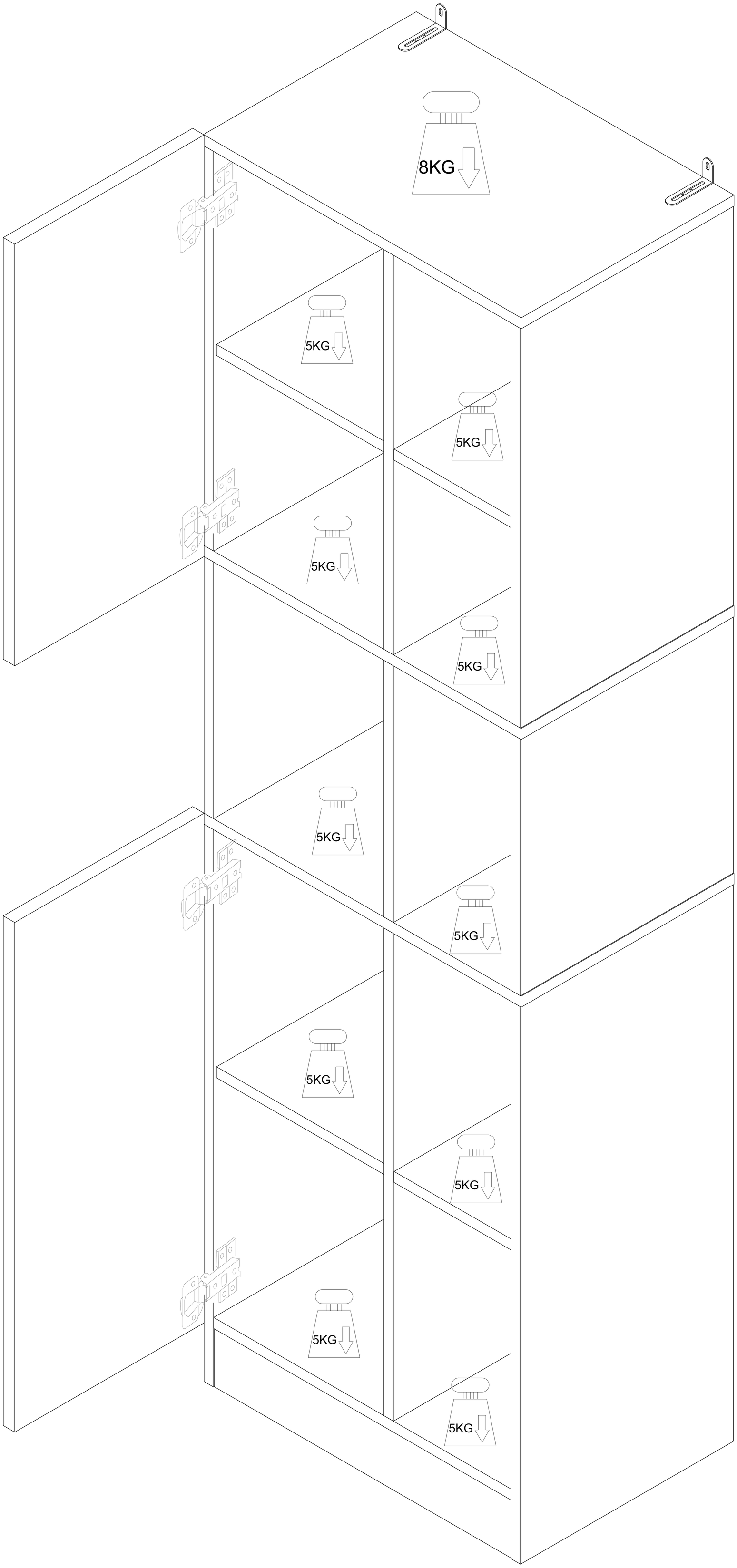
Step 25