FORNOLI

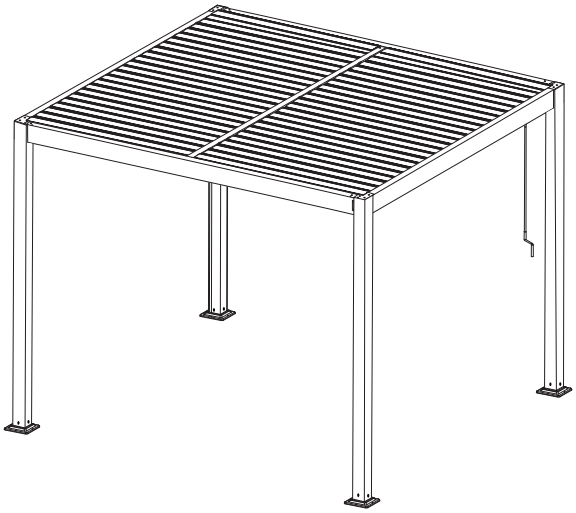

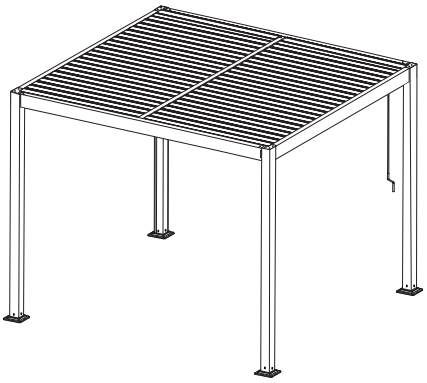

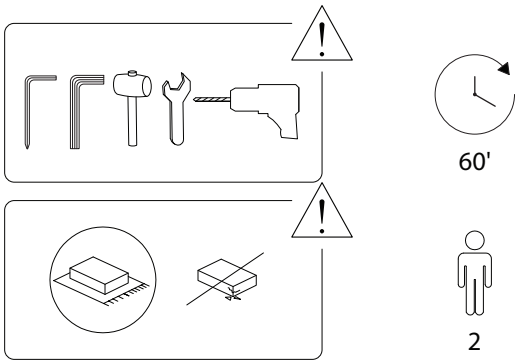
60'
2

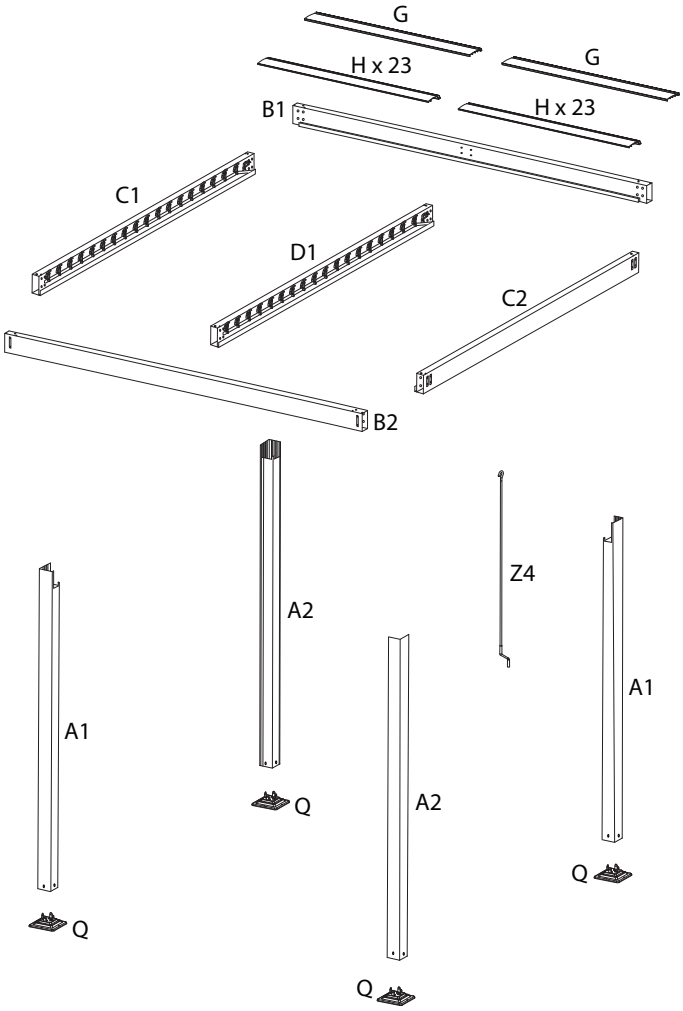
G
H x 23
G
H x 23
B1
C1
D1
C2
B2
A2
Z4
A1
A1
Q
A2
Q
Q
Q

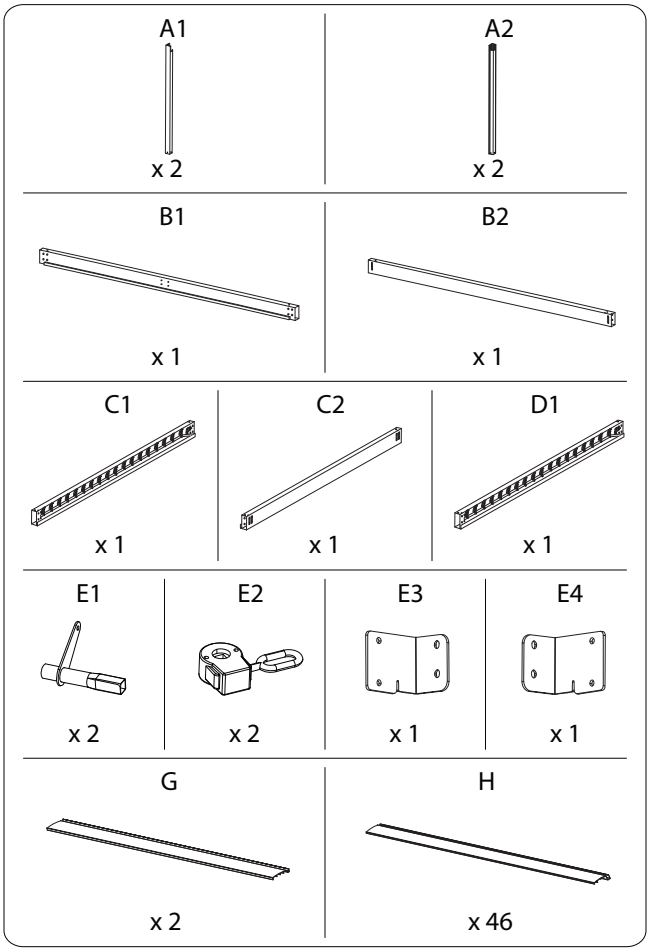
A1
x 2
A2
x 2
B1
x 1
B2
x 1
C1
x 1
C2
x 1
D1
x 1
E1
x 2
E2
x 2
E3
x 1
E4
x 1
G
x 2
H
x 46

I	J5	M1	M3
x 4	x 2	M6 x 15 x 56	M6 x 10 x 2
M4	**M5**	**M6**	**M7**
M6 x 42 x 4	x 2	x 6	M3 x 12 x 8
Q	**R**	**Z1 1**	**Z1 2**
x 4	x 64	M4 x 1	M4 x 1
Z1 3	**Z1 4**	**Z2**	**Z4**
M5 x 1	M6 x 1	x 1	x 16

Z7

x 1

1

A1	A2	M1	Q	R	Z1 2
x 2	x 2	M6 x 15 x 16	x 4	x 16	M4 x 1

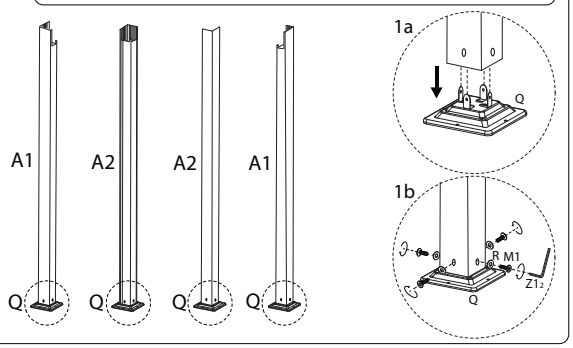

2

B1	B2	J5	M1	R	Z1 2
x 1	x 1	x 2	M6 x 15 x 8	x 8	M4 x 1

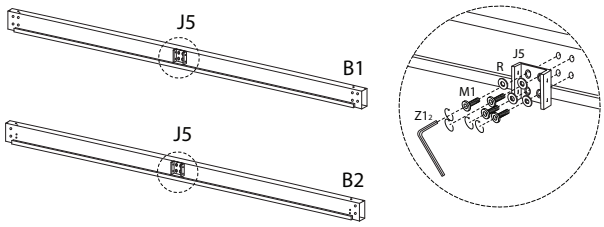

3

C1	Z1 4
x 1	M6 x 1

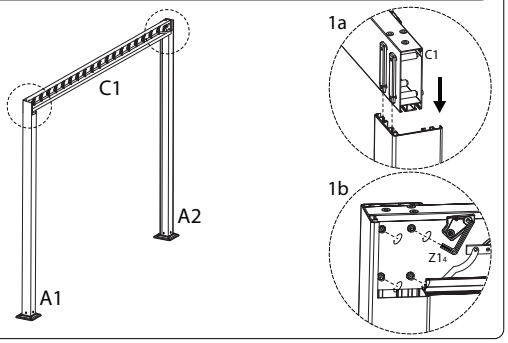

4

C2	Z1 4
x 1	M6 x 1

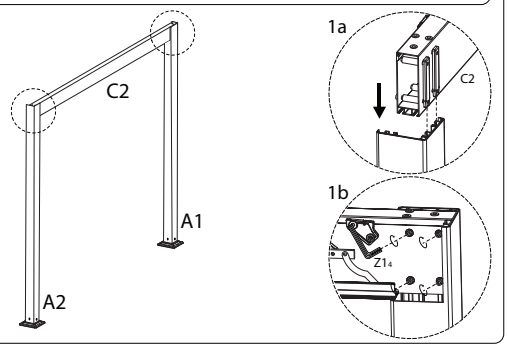

5

Z1 4
M6 x 1

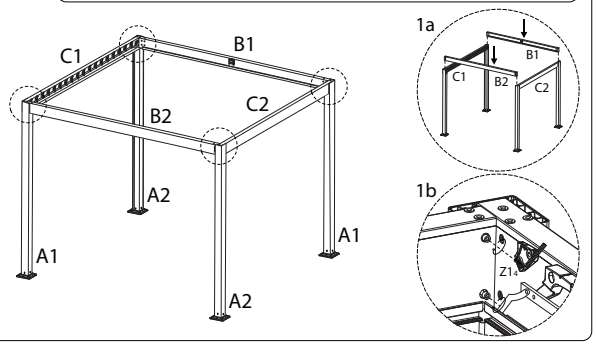

6

D1	M1	R	Z1 2
x 1	M6 x 15 x 8	x 8	M4 x 1

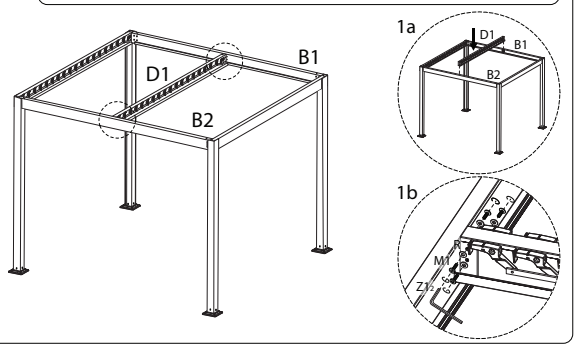

7

I	M1	R	Z1₂
x 4	M6 x 15 x 20	x 20	M4 x 1

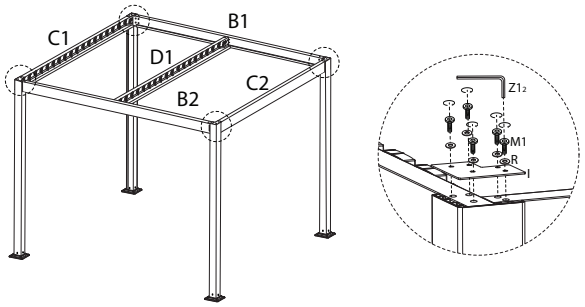

8

E1	E2	E4	M4	M6	R	Z1₂
x 1	x 1	x 1	M6 x 42 x 2	x 2	x 2	M4 x 1

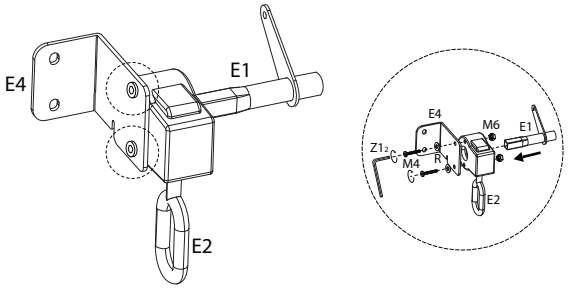

9

M1	M3	M5	M6	R	Z1₂	Z1₃
M6 x 15 x 2	M6 x 10 x 1	x 1	x 1	x 4	M4 x 1	M5 x 1

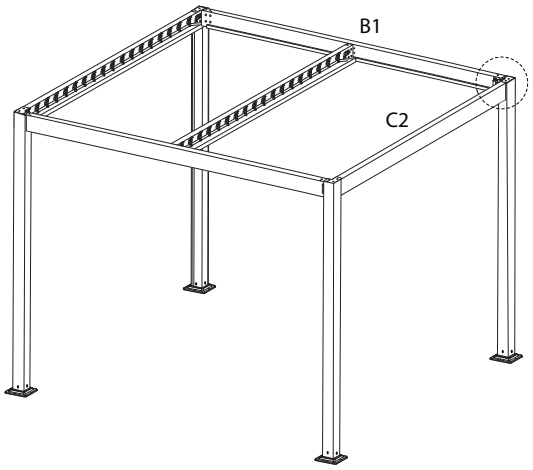

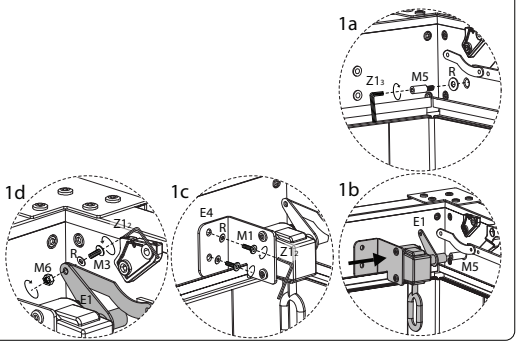

10

E1	E2	E3	M4	M6	R	Z1₂
x 1	x 1	x 1	M6 x 42 x 2	x 2	x 2	M4 x 1

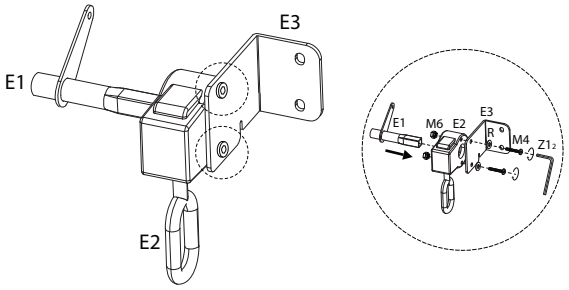

11

M1	M3	M5	M6	R	Z1₂	Z1₃
M6 x 15 x 2	M6 x 10 x 1	x 1	x 1	x 4	M4 x 1	M5 x 1

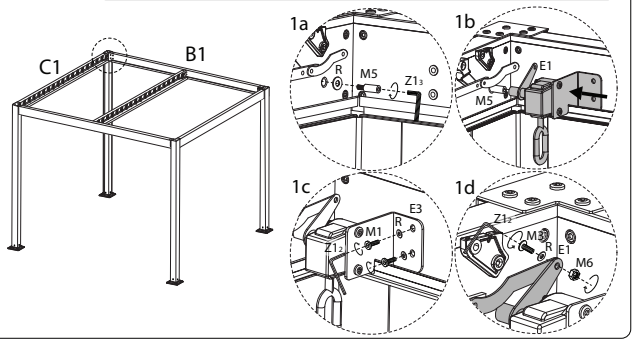

12

H
x 46

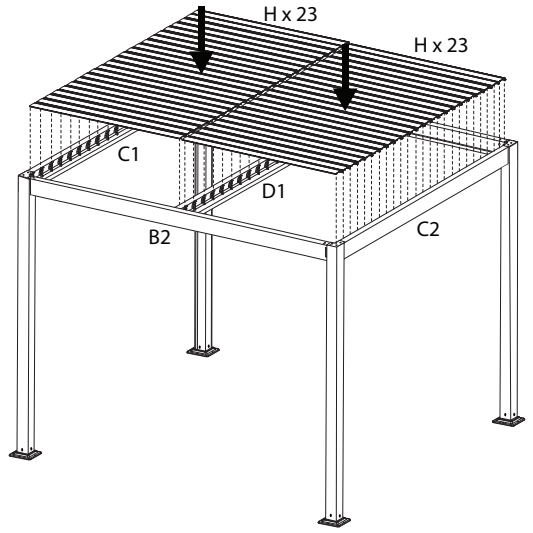

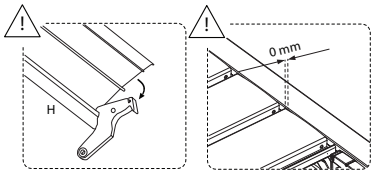

13

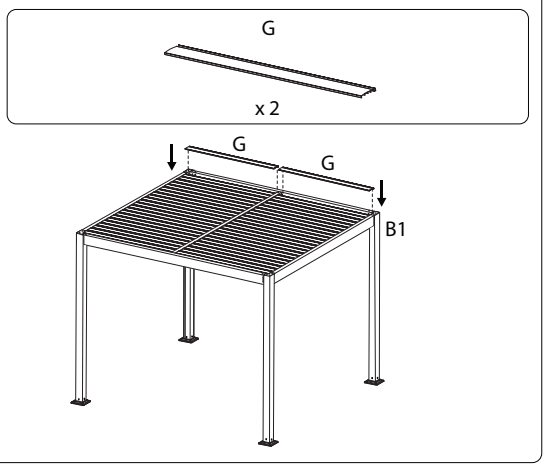
G
x 2
G
G
B1

14

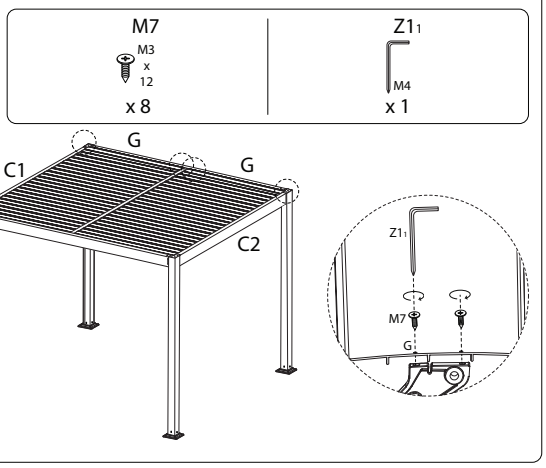
M7
M3
x
12
x 8
Z1 1
M4
x 1
G
C1
G
C2
Z1 1
M7
G

15

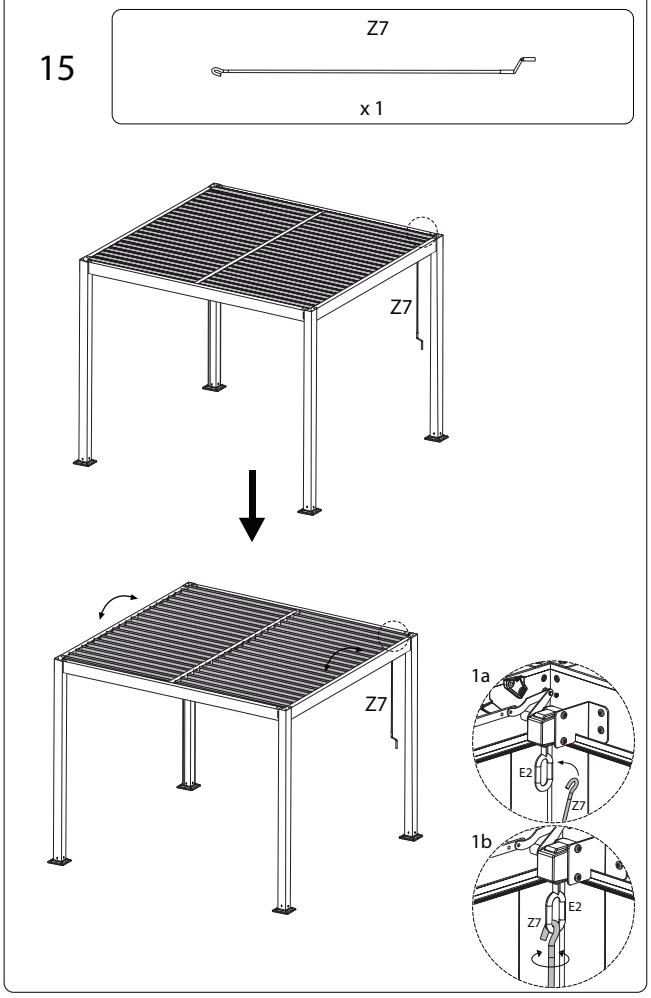
Z7
x 1
Z7
Z7
1a
E2
Z7
1b
E2
Z7

16

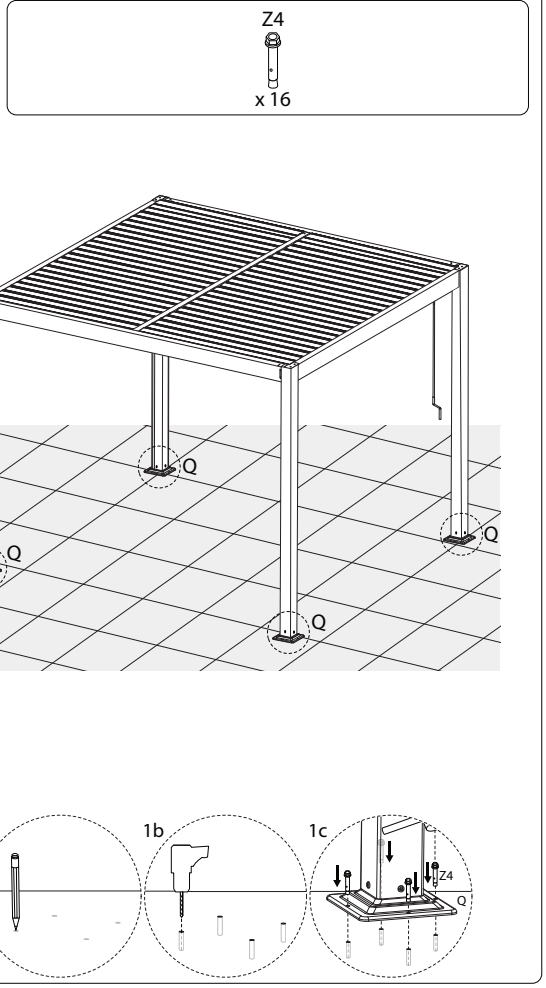
Z4
x 16
Q
Q
Q
Q
1a
1b
1c
Z4
Q