Outsunny

IN221100666V01_GL

84D-043

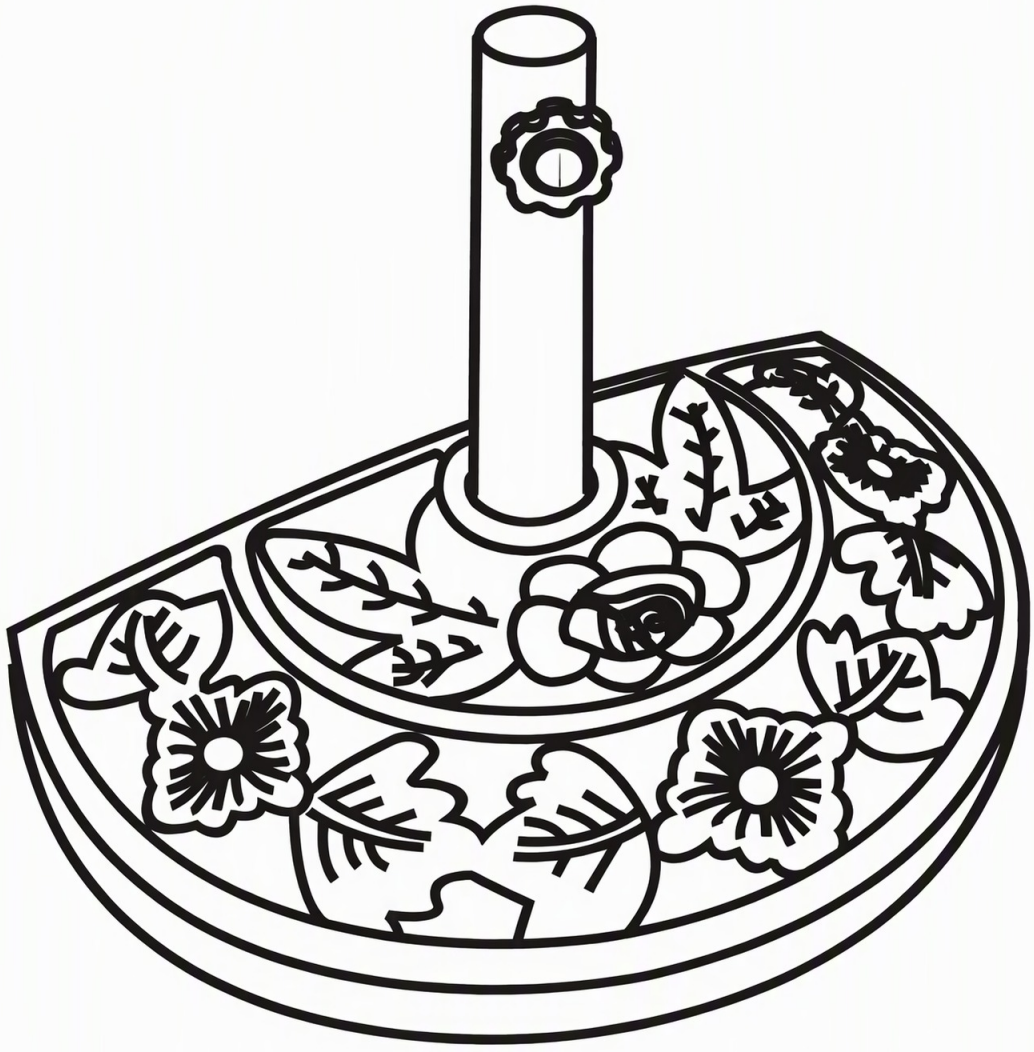

*PT*_IMPORTANTE, CONSERVE PARA FUTURAS REFERÊNCIAS: LEIA COM ATENÇÃO.

*FR*_IMPORTANT: À LIRE ATTENTIVEMENT ET À CONSERVER POUR CONSULTATION ULTÉRIEURE.

*ES*_IMPORTANTE, LEA Y GUARDE PARA FUTURAS REFERENCIAS.

*PT*_IMPORTANTE, GUARDAR PARA REFERÊNCIA FUTURA: LEIA ATENTAMENTE.

*DE*_WICHTIG! SORGFÄLTIG LESEN UND FÜR SPÄTER NACHSCHLAGEN AUFBEWAHREN.

IT _IMPORTANTE! CONSERVARE IL PRESENTE MANUALE PER FUTURO RIFERIMENTO E LEGGERLO ATTENTAMENTE.

PEÇAS

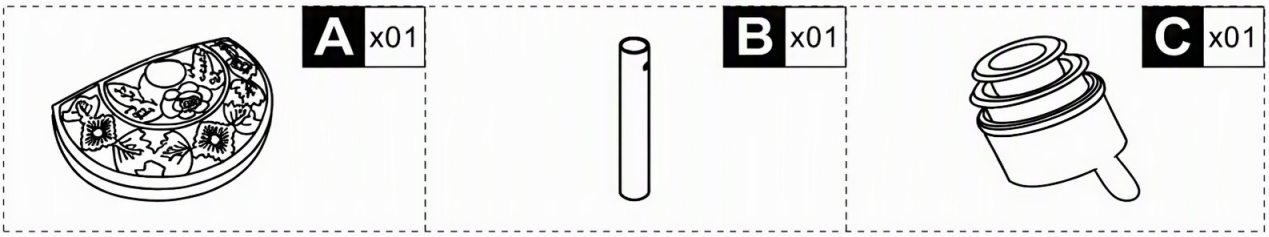

FERRAGENS

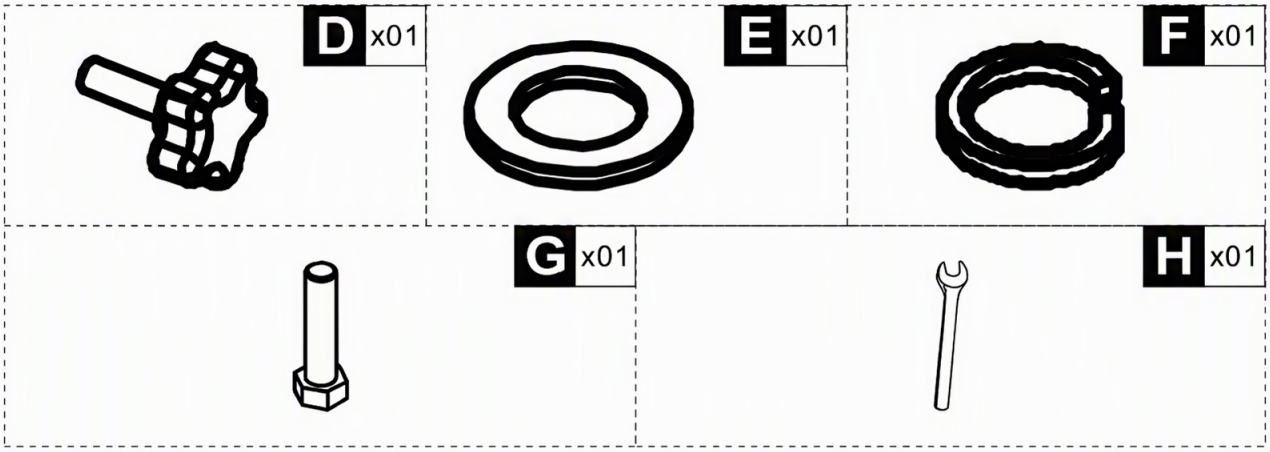

Concluído

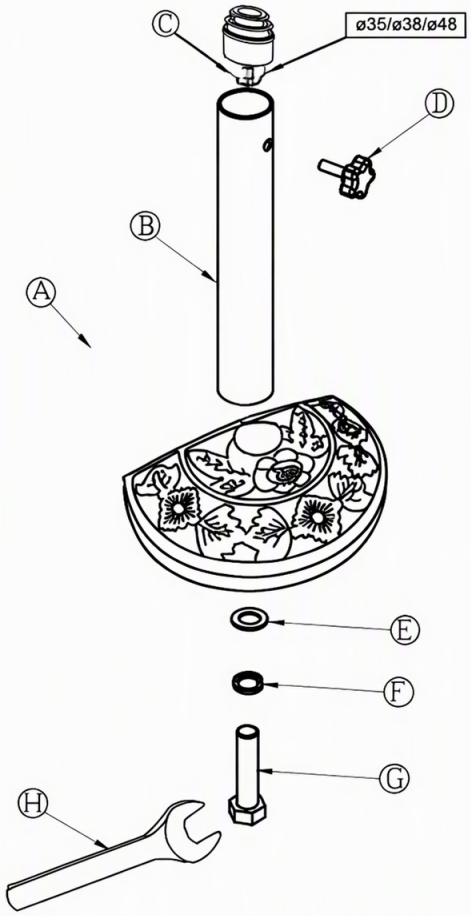

US

Se tiver alguma dúvida, contacte o nosso centro de apoio ao cliente. Os nossos dados de contacto são os seguintes:

001-877-644-9366

customerservice@aosom.com

Importado por Aosom LLC
27150 SW Kinsman Rd Wilsonville, OR 97070 EUA
FABRICADO NA CHINA

CA

Se tiver alguma dúvida, contacte o nosso centro de apoio ao cliente. Os nossos dados de contacto são os seguintes:

416-792-6088

customerservice@aosom.ca

Importado por Aosom Canada Inc.
7270 Woodbine Avenue, Unit 307, Markham,
Ontario Canada L3R 4B9
FABRICADO NA CHINA

Se tiver mais alguma dúvida, contacte o nosso centro de apoio ao cliente. Os nossos dados de contacto são os seguintes:

416-792-6088

customerservice@aosom.ca

Importado por Aosom Canada Inc.
7270 Woodbine Avenue, unidade 307,
Markham, Ontario Canada L3R 4B9
FABRICADO NA CHINA

UK

Se tiver alguma dúvida, contacte o nosso centro de apoio ao cliente. Os nossos dados de contacto são os seguintes:

0044-800-240-4004

enquiries@mhstar.co.uk

ENDEREÇO DO IMPORTADOR:
MH STAR UK LTD
Unit 27, Perivale Park,
Horsenden lane South
Perivale, UB6 7RH
FABRICADO NA CHINA

DE

Se tiver alguma dúvida, contacte o nosso centro de apoio ao cliente. Os nossos dados de contacto são os seguintes:

0049-0(40)-87408465

service@aosom.de

ENDEREÇO DO IMPORTADOR/Fabricante/REP:
MH Handel GmbH
Wendenstraße 309
D-20537 Hamburgo
Alemanha
FABRICADO NA CHINA

IT

Em caso de dúvida, contacte o nosso centro de apoio ao cliente. Os nossos dados de contacto são os seguintes:

0039-0249471447

clienti@aosom.it

IMPORTADO POR/Fabricante/REP:
AOSOM Italy srl
Centro Direzionale Milanofiori
Strada 1 Palazzo F1
20057 Assago (MI)
N.º de IVA: 08567220960
FABRICADO NA CHINA

ES

Se tiver alguma dúvida, contacte o nosso centro de apoio ao cliente. Os nossos dados de contacto são os seguintes:

0034-931294512

atencioncliente@aosom.es

IMPORTADOR/Fabricante/REP:
SPANISH AOSOM, S.L.
C/ROC GROS,N.º 15.08550, ELS HOSTALETS DE BALENYÀ, ESPANHA.
B66295775
FABRICADO NA CHINA

PT

Se tiver alguma dúvida, contacte o nosso centro de apoio ao cliente. Os nossos dados de contacto são os seguintes:

0034-931294512

info@aosom.pt.

IMPORTADOR/Fabricante/REP:
SPANISH AOSOM, S.L
C.ROC GROS N.15, 08550. ELS HOSTALETS DE BALENYÀ
FABRICADO NA CHINA

FR

Se tiver mais alguma dúvida, contacte o nosso centro de apoio ao cliente.
Os nossos dados de contacto são os seguintes:

0033-1-84166106

aosom@mhfrance.fr

Importado por/Fabricante/REP:
MH FRANCE
2 Rue Maurice Hartmann
92130 Issy Les Moulineaux
França
FABRICADO NA CHINA





FR
DOE OU RECICLE
ASSOCIAÇÃO OU ENTREGA OU ECOPONTO

Endereços em queâiredemesdechets.fr