Campana telescópica, 60 cm, Gris metalizado
3BT262MB



D

recircu-
lación

LZ26000 Filtro recirculación tradicional

Esta campana telescópica de diseño discreto queda prácticamente oculta en el mueble de cocina.

- Campana telescópica discreta en el diseño y también en el consumo.
- Gracias a su control mecánico, accederás cómodamente al nivel de potencia deseado.
- Filtros de diseño tradicional de aluminio multicapa, de gran eficiencia y lavables en lavavajillas.
- Adaptable a cada espacio y cocina. Posibilidad de instalación en recirculación.
- La instalación en recirculación te permite disfrutar de aire limpio aunque la cocina no tenga salida de humos.

Tipología:	Pull-out
Longitud del cable de alimentación eléctrica:	150.0 cm
Dimensiones de instalación necesarias (H x W x D):	140mm x 460.0mm x 280mm mm
Dist mín resp zonas cocc eléct:	500 mm
Dist mín resp zonas cocc gas:	650 mm
Peso neto:	6.6 kg
Tipo de control:	Mecánico
Número de niveles de extracción:	3
Potencia máxima de extracción de aire:	304 m³/h
Capacidad máx. de extracción salida de aire:	125 m³/h
Caudal máximo de aire:	304 m³/h
Número de lámparas:	2
Potencia sonora:	62 dB(A) re 1pW
Diámetro de la salida de aire:	120 mm
Material del filtro antigrasa:	Aluminio lavable
Código EAN:	4242006268961
Potencia de conexión:	121 W
Intensidad corriente eléctrica:	KSA A
Tensión:	220-240 V
Frecuencia:	50 Hz
Tipo de enchufe:	Schuko con conexión a tierra
Tipo de instalación:	Integrable

4 242006 268961

Campana telescópica, 60 cm, Gris metalizado
3BT262MB

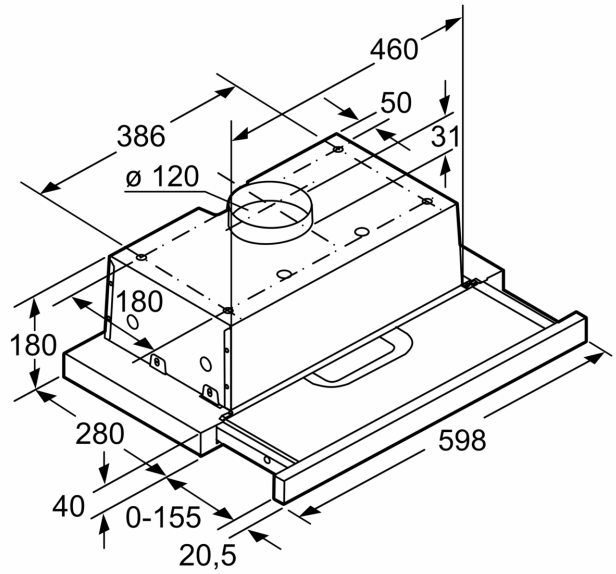

Dimensiones en mm

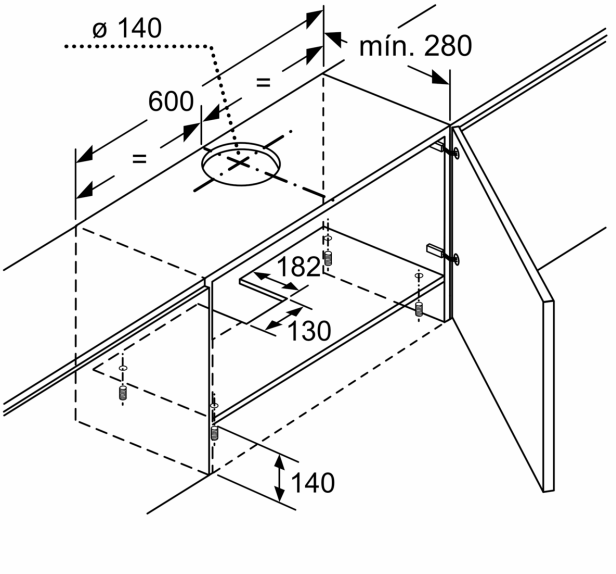

Dimensiones en mm

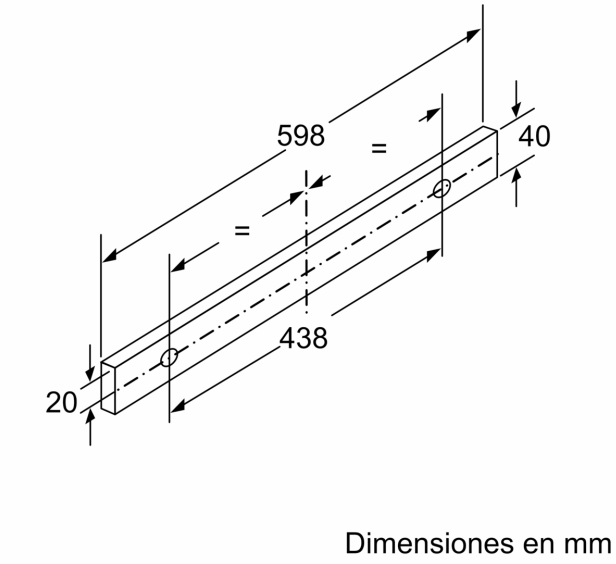

Dimensiones en mm